Elsontech

封闭母线系统

Busbar system

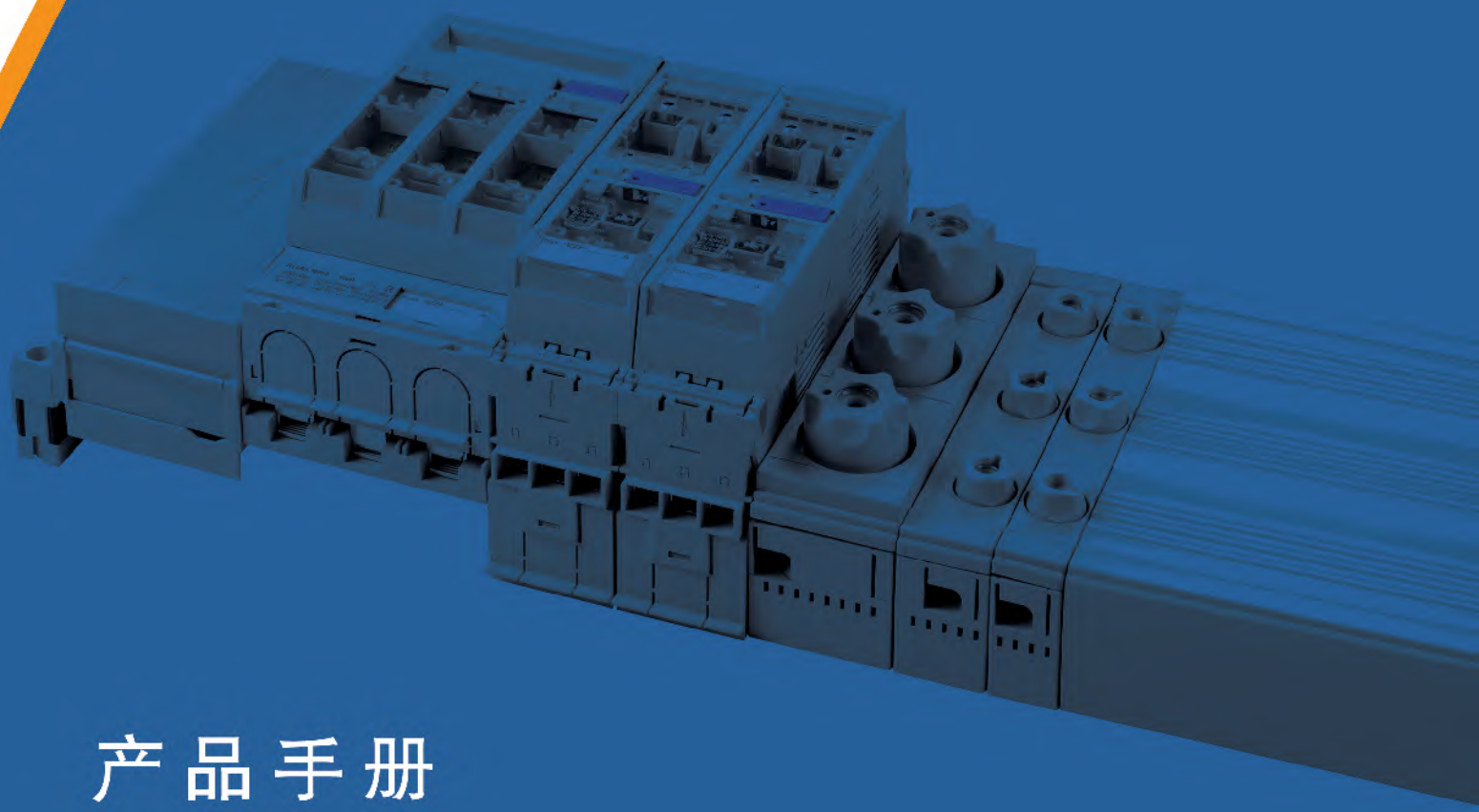

产品手册

埃尔森（北京）电气有限公司专注于熔断器保护系列和母线系统产品,为能源分配系统提供一体化解决方案。

公司不断向市场推出技术领先的产品，以满足顾客小型化，操作方便和安全可靠的产品需求。特别是在配电、控制技术以及新能源领域，埃尔森提供实用、高效的系统解决方案，使设计和应用都极为简便的同时保证了系统供电的安全。

母线

- 12、15、20 及 30×5 和 10 mm
- 2T 型和3T 型母线，可满足更高电流要求
- 提供镀锡的版本
- 电流负荷能力已测试
- 短路稳定性已通过验证

母线支架

用于简便安全地安装母线中心间距为 60 mm的母线系统。

- 单线、2 线、 3 线和 4 线版本
- 可调节，用于安装尺寸 12 ×5 至 30×10 mm的母线
- 有适用 2T 型和 3T 型母线的支架
- 有带隔块和带底板的母线支架

条形D-熔断器管座

3 极母线式熔断器管座，适用 D 和 D0 熔断体。

- 可提供双重宽度的盖罩
- 有带集成防触摸保护的产品可供选择
- 额定电流 最高 63 A
- 产品宽度 27 – 57 mm
- 接线范围：1.5 – 25 mm² / 35 mm²
- 可选择适用定位环或适用定位螺栓的D 熔断器管座

接线板

连接技术，用于连接截面积 300 mm² 以下的各类导线、及宽度 32mm 以下的多层软铜排。

- 额定电流 最高 800 A
- 接线范围 6 – 300 mm²
- 产品宽度：54、81、135、153、204 mm
- 多层软铜排

NH 熔断器式隔离开关

NH 熔断器式隔离开关，母线式，最高 630 A。弹簧连接端子可实现安全安装，无需工具，并可简便地改变出线方向 。

- 适用安装尺寸 NH 000 至 NH 3 的熔断体
- 有带熔丝监测器的产品可供选择
- 多种连接附件和盖罩附件

母线转接器

母线转接器可简便地安装不同制造商的电机启动器组合。

- 额定电流 最高 80 A
- 产品宽度 45 到 90 mm
- 可调节支撑导轨
- 连接导线：2.5 – 10 mm²，接线端子最大 16 mm²

展开式连接夹

展开式连接夹，用于连接圆导线或扁平导线。连接导线和铜排非常简单方便 。

- 可以从上端或下端连接导线
- 可叠加使用
- 适用 35 到 300 mm² 的圆导线
- 适用宽度100 mm 以下的扁平导线

专用母线转接器

- 3级，690V
- 适用于250A及以下断路器
- 可选上端/下端连接
- 适用于锐角和圆角母线

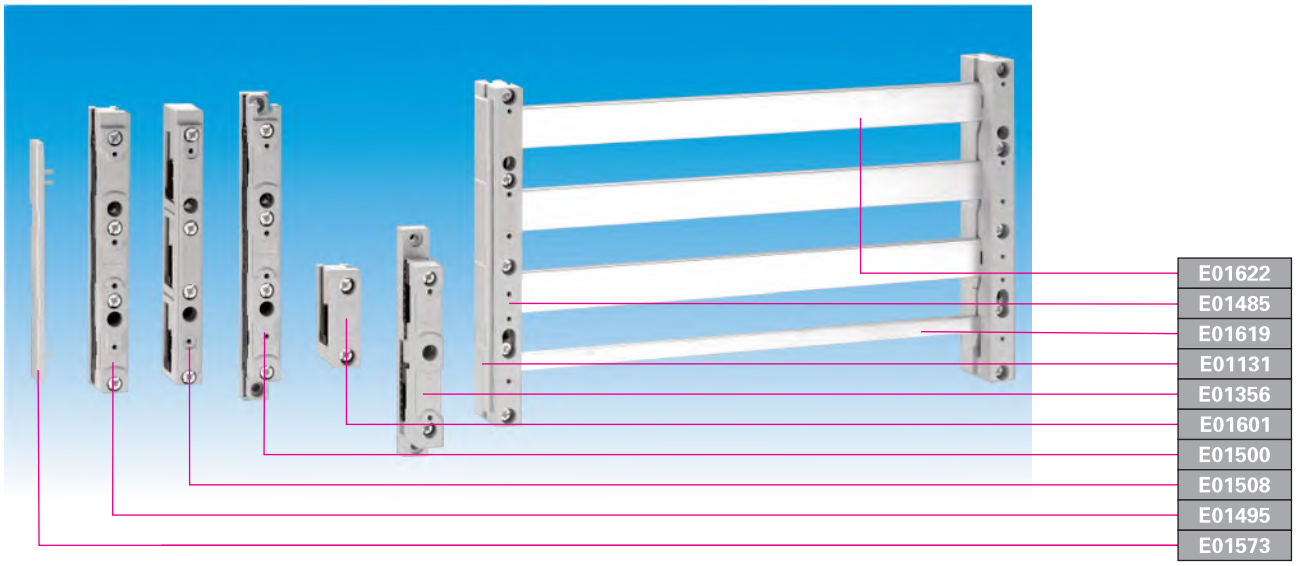

通用母线架

结构	母线	重量KG/100		订货号
2线，带内置螺钉孔	12, 20, 30 x 5, 10	8.3		E01602
3线，带内置螺钉孔	12, 15, 20, 25, 30 x 5, 10	12.7		E01495
3线，带附加外部螺钉孔	12, 15, 20, 25, 30 x 5, 10	13.7		E01500
4线，带内置螺钉孔	12, 15, 20, 25, 30 x 5, 10	26.6		E01485

PE/N-母线架，包括PE和N标识

2线，可单独安装	12, 15, 20, 25, 30 x 5, 10	9.5		E01356
1线，可单独安装	12, 20, 30 x 5, 10	5.9		E01601

带连接端子的母线架

3线，带集成1.5 – 16mm^2 的端子	12, 15, 20, 25, 30 x 5, 10	27.9		E01484

末端盖，封盖母线末端

结构	重量KG/100		订货号
适用 E01495, E01500, 和 E01484	2.0		E01573
E01485, 左右两端为一组	5.6		E01131

标准铜母线，矩形母线，镀锡

尺寸	长度	截面积	重量KG/100		订货号
		mm^2			
12 x 5	2.4 m	60	128.2		E01618
15 x 5	2.4 m	75	160.2		E01619
20 x 5	2 4 m	100	213.6		E01620
25 x 5	2.4 m	125	267.0		E01621
30 x 5	2.4 m	150	320.4		E01622
12 x 10	2 4 m	120	256.3		E01623
20 x 10	2·4 m	200	427.2		E01624
30 x 10	2·4 m	300	640.8		E01625

注：铜排其他长度可定制

母线架， 适用2T形母线，不含末端盖

结构	重量KG/100		订货号
1线，可单独使用	15.8		E01876
1线，插接于 E01231，也可单独使用	13.0		E01116
3线	59.1		E01231

母线架， 适用3T形母线，不含末端盖

结构	重量KG/100		订货号
1线，插接于 E01232，也可单独使用	15.0		E01132
3线	69.7		E01232

末端盖

适用 E01116和 E01132	1.8		E01373
适用 E01231和 E01232	4.8		E01234

标准铜母线， 异形母线，镀锡

尺寸	长度	截面积	重量KG/100		订货号
		mm^2			
2T形母线	2·4 m	500	1044.0		E01609
2T形母线	2·4 m	720	1540.0		E01608
3T形母线	2·4 m	1140	2436.0		E01187
TCC形母线	2.4 m	1600	3416.0		E01610

注：铜排其他长度可定制

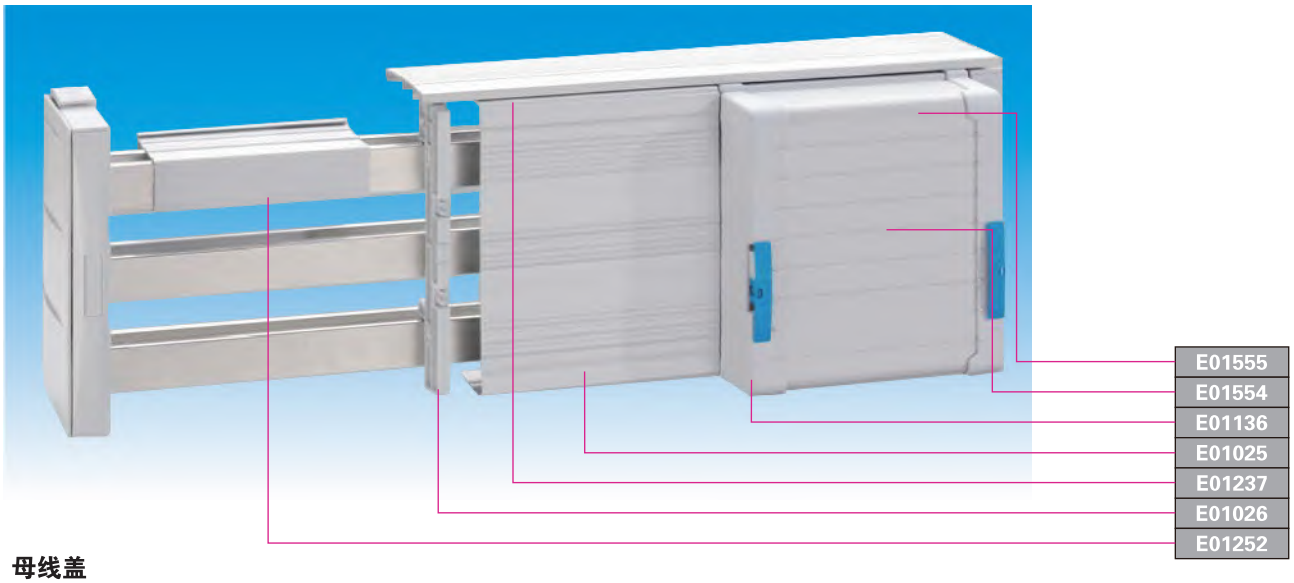

母线盖

结构			重量KG/100		订货号
适用12 – 30 x 5的母线，长1 m			8.7		E01244
适用12 – 30 x 10的母线，长1 m			10.1		E01245
适用2T形和3T形母线，长1 m			38.0		E01252
适用12 x 5的母线，长1 m			3.2		E78463
适用单根母线时，与系统无关					
预留空间盖， 3线					
空间盖板，0.7 mm长，只能与支架 E01026或E01320一起使用			478		E01025
支架，安装深度32 mm，适用空间盖板 E01025			3.9		E01026
支架，安装深度107 mm，适用空间盖板 E01025 可与 E01237, E01238组合安装			12.0		E01320
适用12 – 30 x 5/10、2T或3T形母线组成的系统					
系统盖罩， 3线					
支架组 (左 + 右)，3线，适用盖板			18.0		E01136
前盖板 (3线)，1.1m长，只能与支架 E01136一起使用			45.1		E01554
上 / 下盖板，1.1m长，只能与支架 E01136或 E 01137一起使用			27.1		E01555
适用12, 20, 25, 30 x 5/10，2T和3T形母线					
接线模块， 适用12 x 5 – 30 x 10 mm母线，3线，带触摸保护，带弹簧端子					
连接	尺寸	适用	重量KG/100		订货号
	宽 x 高	最大			
1.5 – 16 mm^2	20 x 200	80 A	18.9		E01563
接线板， 适用12 x 5 – 30 x 10，2T和3T形母线，3线，带盖罩					
6 – 50 mm^2,s(r) , f, f+AE, 多层铜母线6 x 9 x 0.8	54 x 200	300 A	45.1		E01240
35–120mm^2,s(r),f,f+AE,多层铜母线6/10x15.5x0.8	81 x 200	440 A	53.5		E01243
Cu和Al* 95 – 185 mm^2, s(r), s(s), f	135 x 200	460 A	132.2		E01199
Cu和Al* 120 – 300 mm^2, s(r), s(s), f	135 x 200	560 A	165.7		E01754
适用最大32 x 20** 的多层软铜排	135 x 200	800 A	144.7		E01753
接线组件， 3线，适用20 x 5 – 30 x 10 mm，2T和3T形母线，无盖罩					
Cu和Al* 120 – 300 mm^2, s(r), s(s), f	153 x 184	560 A	155.5		E01537
适用最大32 x 20 的矩形母线	153 x 184	800 A	132.5		E01538

盖罩， 3线，也可用作预留空间盖

结构	适用母线	重量KG/100		订货号
宽 x 高 x 厚				
54 x 200 x 55	12 x 5 – 30 x 10，2T和3T形母线	14.7		E01590
84 x 200 x 55	12 x 5 – 30 x 10，2T和3T形母线	14.9		E01413
135 x 200 x 90	20 x 5 – 30 x 10，2T和3T形母线	29.5		E01756
180 x 200 x 90	12 x 5 – 30 x 10，2T和3T形母线	33.0		E01539
228 x 200 x 90	12 x 5 – 30 x 10，2T和3T形母线	37.3		E01596
250 x 200 x 90	12 x 5 – 30 x 10，2T和3T形母线	39.3		E01540
270 x 200 x 90	20 x 5 – 30 x 10，2T和3T形母线	64.7		E01757

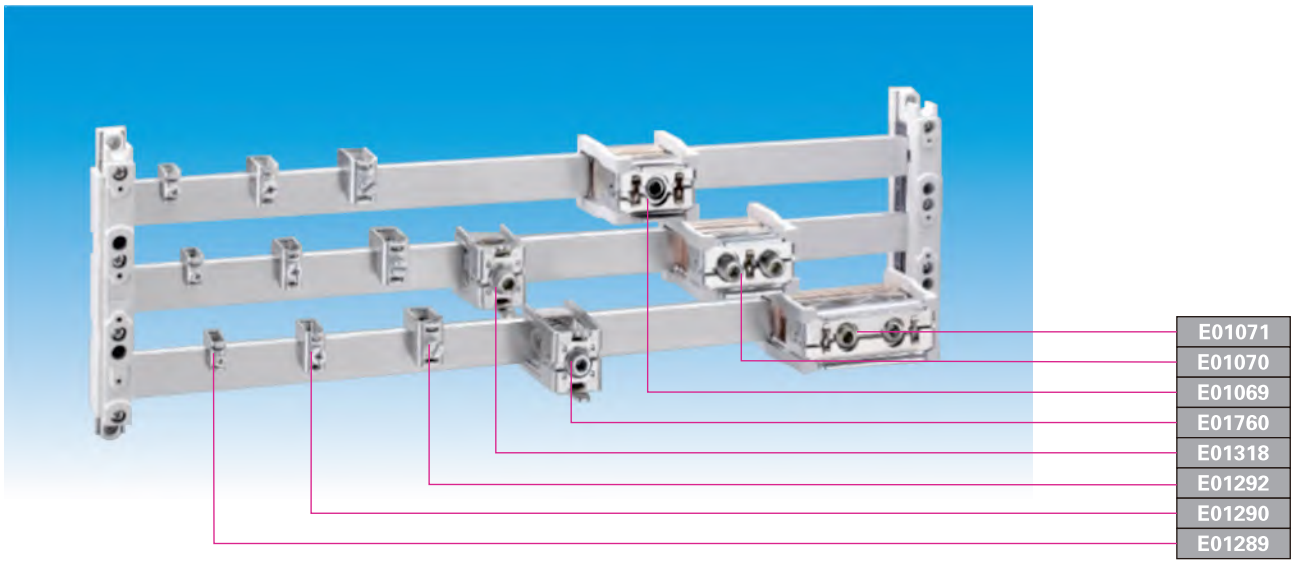

通用导线连接端子

适用母线	连接 mm²	开口空间	适用	重量KG/100		订货号
	最小值－最大值	宽 x 高	最大			
5mm厚矩形母线	1.5 – 16	7.5 x 7.5	180 A	2.1		E01284
	4 – 35	10.5 x 11	270 A	4.6		E01285
	16 – 70	14 x 14	400 A	7.1		E01287
	16 – 120	17 x 15	440 A	10.6		E01068
10mm厚矩形母线	1.5 – 16	7.5 x 7.5	180 A	2.3		E01289
	4 – 35	10.5 x 11	270 A	4.7		E01290
10mm，2T形和3T形母线	16 – 70	14 x 14	400 A	7.5		E01292
	16 – 120	17 x 15	440 A	10.9		E01203

展开式连接夹

适用母线	连接	适用	重量KG/100		订货号
		最大			
20 x 5 – 30 x 10,	适用最大30 x 20的矩形母线	750 A	30.3		E01319
2T和3T形母线	Cu和Al* 95 – 185mm², s(r), s(s), f	500 A	31.2		E01318
	适用最大32 x 20的矩形母线	800 A	34.7		E01759
	Cu和Al* 120 – 300mm², s(r), s(s), f	600 A	42.5		E01760

展开式连接夹 适用矩形母线和多层软铜排的连接

适用母线	开口空间	适用	重量KG/100		订货号
		最大			
20 x 5 – 30 x 10,	55 x 28	1600 A/2000 A	50.0		E01069
2T和3T形母线	68 x 28	1600 A/2000 A	63.0		E01070
	105 x 28	1600 A/2800 A	84.0		E01071

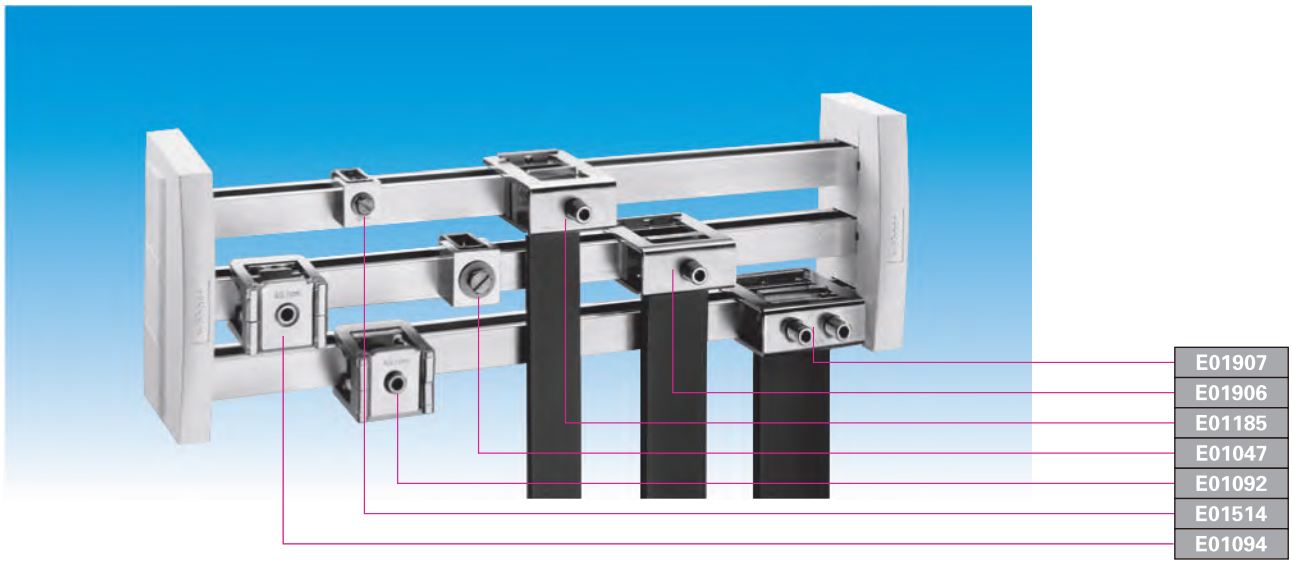

异形母线连接夹，适用2T形母线

连接横截面	开口空间	适用	重量KG/100		订货号
	宽 x 高	最大			
320 – 800 mm²	41 x 20 – 42	1600 A	67.0		E01185
500 – 750 mm²	51 x 5 – 28	1600 A	70.5		E01906
600 – 900 mm²	64 x 5 – 28	1600 A	84.0		E01907
500 –1000 mm²	51 x 20 – 42	1600 A / 2000 A	73.5		E01936
600 –1200 mm²	64 x 20 – 42	1600 A / 2000 A	85.9		E01911
800 –1600 mm²	81 x 20 – 42	1600 A / 2500 A	101.1		E01934
1000 –2000 mm²	101 x 20 – 42	1600 A / 2800 A	113.7		E01935
用于矩形母线和多层软铜排的连接					

异形母线连接夹，适用3T形母线

320 – 860 mm²	41 x 23 – 45	1600 A	105.0		E01513
500 –1260 mm²	64 x 23 – 45	2500 A	124.0		E01008
1200 –3600 mm²	101 x 23 – 45	3200 A	172.7		E01186

连接端子

母线		适用	重量KG/100		订货号
		最大			
用于30 x 10 2T形和3T形母线	95 – 300mm², sol(r), s(r), sol(s), s(s), f	630 A	85.7		E01094
	适用最大40 x 25的矩形母线	1250 A	81.7		E01092

压板连接端子，连接矩形母线和多层软铜排

开口空间	开口空间	重量KG/100		订货号
	最大高度			
25 x 20	20	14.9		E01996
30 x 20	20	16.2		E01997
30 x 30	20	19.8		E01586
35 x 30	20	21.5		E01587
40 x 20	20	17.8		E01206
40 x 32	20	27.6		E01616

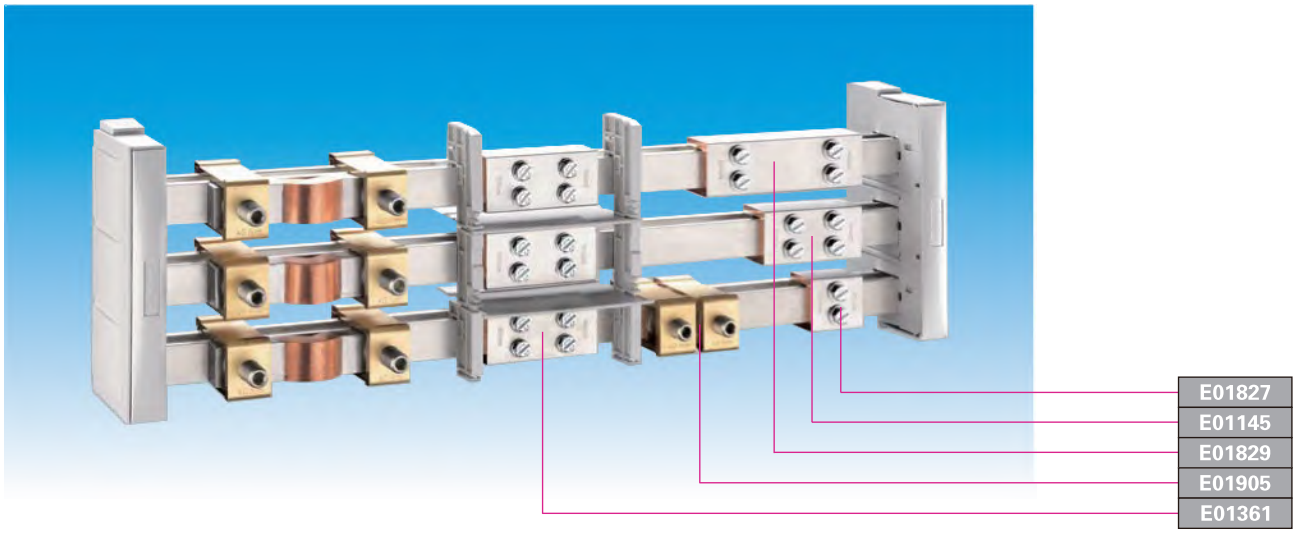

母线加长连接夹，适用同类规格母线的横向连接

母线	长度	系统间距	适用	重量KG/100		订货号
			最大			
12 – 20 x 5 / 10	55	5 – 10	630 A	19.2		E01166
	150	100 – 110	630 A	52.4		E01193
20 – 30 x 5 / 10	40	9 – 20	630 A	23.3		E01990
	40	13 – 20	630 A	25.2		E01823
	95	50 – 60	630 A	54.4		E01141
	150	100 – 110	630 A	86.6		E01886
2T形母线	50	9 – 20	1600 A	49.4		E01827
	95	50 – 60	1600 A	94.3		E01145
	150	100 – 110	1600 A	146.1		E01829
	70	5 – 10	1600 A	113.9		E01905
3T形母线	95	50 – 60	2500 A	120.6		E01274
	150	100 – 110	2500 A	178.0		E01275
3线连接需要3个，适用盖罩E01026,E01320以及 E01025						

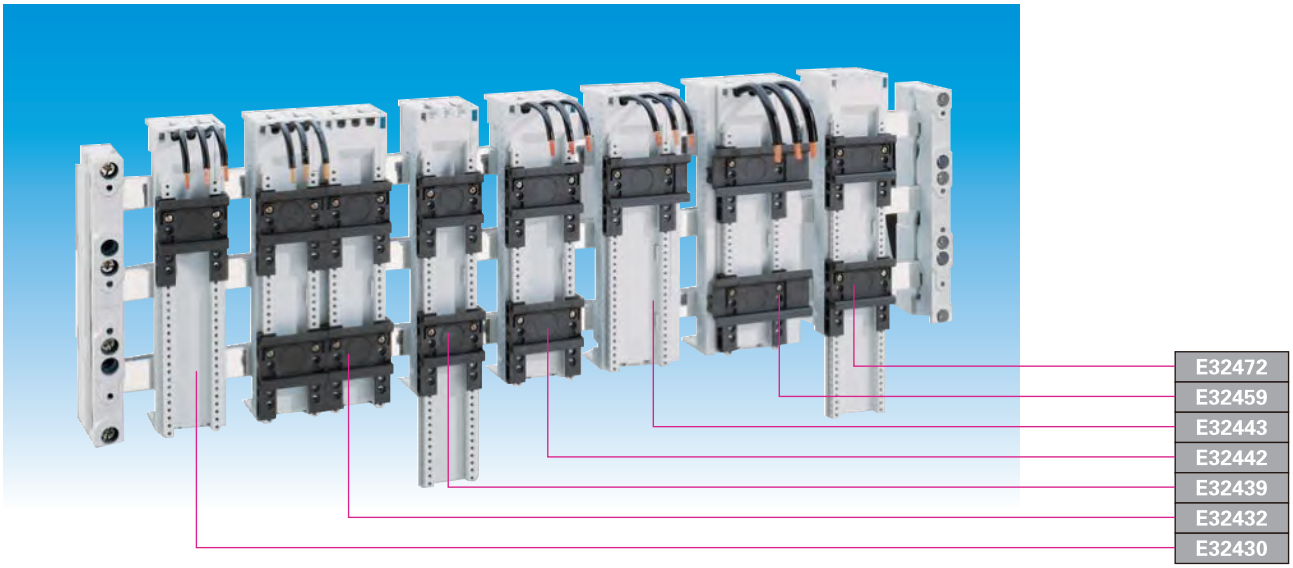

结构	转接器宽度	转接器长度	重量KG/100		订货号
母线转接器25 A, 带导线 AWG 12 ≙ 4 mm²					
1个支承导轨	45	200	32.5		E32430
2个支承导轨	45	200	32.6		E32431
2个支承导轨	90	200	57.1		E32432
2个支承导轨	45	260	35.7		E32433
母线转接器25 A, 带6mm²连接端子，不带导线					
2个支承导轨	45	200	32.2		E32436
2个支承导轨	45	260	35.2		E32439
母线转接器32 A, 带导线 AWG 10 ≙ 6 mm²					
1个支承导轨	54	200	36.6		E32441
2个支承导轨	54	200	38.0		E32442
1个支承导轨	63	200	44.5		E32443
1个支承导轨	72	200	44.3		E32444
2个支承导轨	81	200	49.5		E32446
2个支承导轨	54	260	43.3		E32449
母线转接器63 A, 带导线 AWG 8 ≙ 10 mm²					
1个支承导轨	54	200	39.2		E32454
2个支承导轨	54	200	41.0		E32455
1个支承导轨	63	200	44.9		E32456
1个支承导轨	72	200	47.6		E32457
2个支承导轨	81	200	51.3		E32459
2个支承导轨	54	260	43.0		E32461
母线转接器80 A, 母线转接器，带16mm²连接端子，不带导线					
1个支承导轨	54	200	37.3		E32466
2个支承导轨	54	200	38.9		E32467
1个支承导轨	72	200	45.0		E32469
2个支承导轨	54	260	43.8		E32472
PE/N-转接模块, 带16mm²连接端子，可上下插接，不带导线					
用于EEC-母线转接器，可双侧插接	18	260	14.1		E32146
母线转接器 16mm²连接端子，带双导线 AWG 10 (2 x 32)					
2个支承导轨，带两组导线，每组3根，	54	260			E32471
第一组长130mm，第二组长280mm					

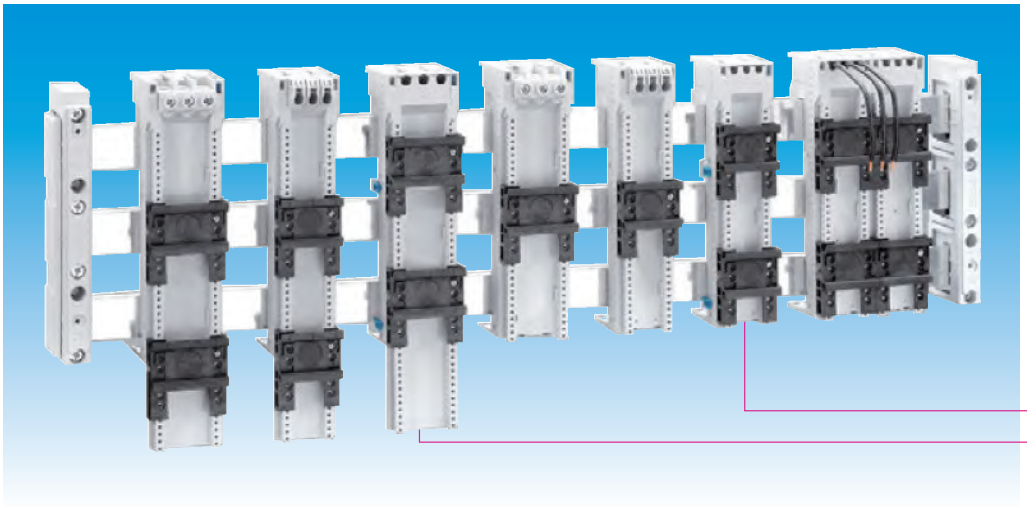

母线转接器, 无电接触

结构	导轨数量	宽度	长度		订货号
通用	2	45	200		E32477
通用	2	54	200		E32478
通用	2	45	260		E32484
通用	2	54	260		E32485
侧面镶条, 可双侧插接		9	200		E32963
全部转接器适用 12, 15, 20, 25, 30 x 5, 10 mm 矩形母线, 2T 和 3T 形母线					

PE/N–转接模块,带 16 mm² 连接端子, 可上下插接, 不带导线

用于EEC–母线转接器, 可双侧插接		18	242		E32146

附件

结构			重量KG/100		订货号
支承导轨 45 mm			1.4		E32947
支承导轨 54 mm			1.5		E32948
支承导轨 63 mm			1.8		E32949
支承导轨 72 mm			2.0		E32950
支承导轨 81 mm			2.1		E32951
支承导轨限位件			0.1		E32969
通用连接元件			0.1		E32954

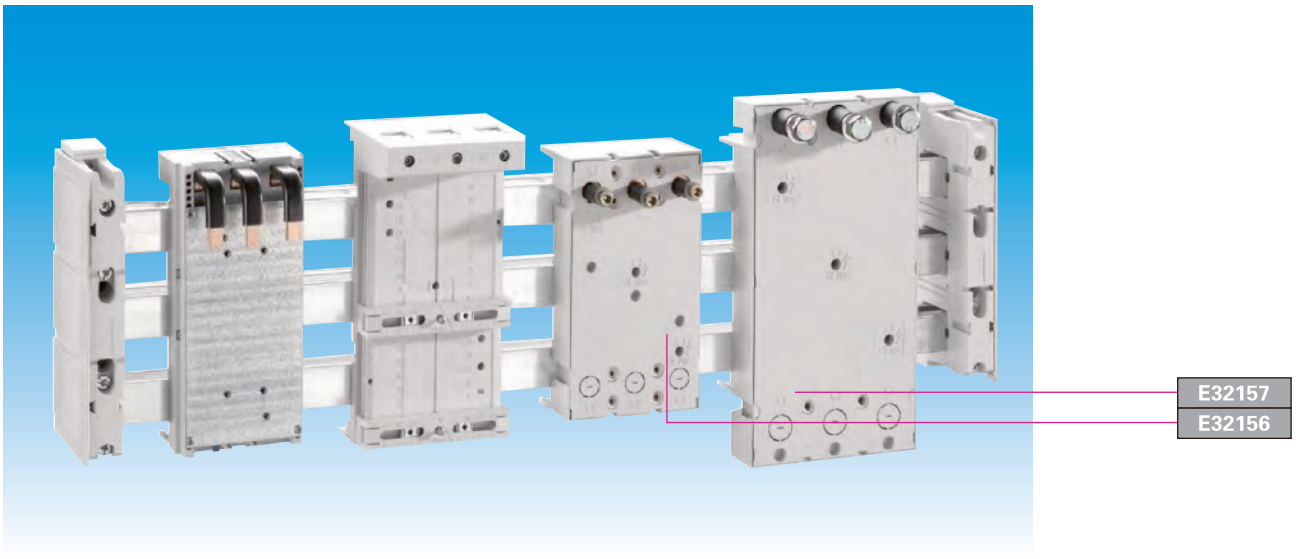

结构	转接器长度	转接器宽度	重量KG/100		订货号
母线转接器 3极，相间间隔 23–30 mm，上端连接					
160 A, 适用 ABB Tmax T1, Schneider Electric NS 80，	200	90	81.0		E32575
GE FD160，安装其它品牌的开关元件请询问					
125 A, 适用 Allen-Bradley 140-CMN	200	90	81.0		E32549
160 A, 适用 Moeller NZM1	200	90	81.0		E32570
100 A, 适用 Siemens S3, ABB MS49x	200	72	66.5		E32981
母线转接器 3极，相间间隔 35–36 mm					
250 A, 适用 ABB Tmax T4，上端连接	300	105	122.6		E32601
250 A, 适用 Allen-Bradley 140U-J	192	106	90.0		E32137
250 A, 适用 Schneider Electric NSX100–NSX250, GV7	192	106	93.8		E32156
250 A, 适用 Moeller NZM2-XKR4	192	106	90.1		E32140
160 A, 适用 Siemens 3VL1 UL	192	106	95.3		E32976
250 A, 适用 Siemens 3VL2, 3VL3 UL	192	106	95.3		E32977
225 A, 适用 Terasaki S250-NJ，上端连接	240	105	102.0		E32592
母线转接器 3极，相间间隔 43–45 mm					
580 A, 适用 ABB Tmax T5	270	140	252.7		E32593
600 A, 适用 Allen-Bradley 140U-K, -L	272	140	212.0		E32138
570 A, 适用 Schneider Electric NSX400, NSX630	272	140	222.6		E32157
630 A, 适用 Moeller NZM3-XKR13O, GV7	300	140	255.7		E32978
400 A, 适用 Siemens 3VL4	295	140	222.4		E32975
母线转接器 3极，相间间隔 63 mm，上端连接					
580 A, 适用 Siemens 3VL5，上端连接	325	184	276.0		E32980
母线转接器 4极，相间间隔 35–36 mm，上端连接					
250 A, 适用 ABB Tmax T4	270	140	180.0		E32584
250 A, 适用 Schneider Electric NSX100–NSX250	270	140	118.6		E32582
250 A, 适用 Moeller NZM2-XKR4	270	140	180.0		E32580
250 A, 适用 Siemens 3VL2, 3VL3	270	140	180.0		E32578
上端连接开关与母线系统					
母线转接器 4极，相间间隔 43–45 mm，上端连接					
500 A, 适用 ABB Tmax T5	300	185	252.0		E32585
500 A, 适用 Schneider Electric NSX400, NSX630	300	185	222.6		E32583
500 A, 适用 Moeller NZM3-XKR13O	300	185	250.0		E32581
500 A, 适用 Siemens 3VL400	300	185	222.4		E32579
上端连接开关与母线系统					

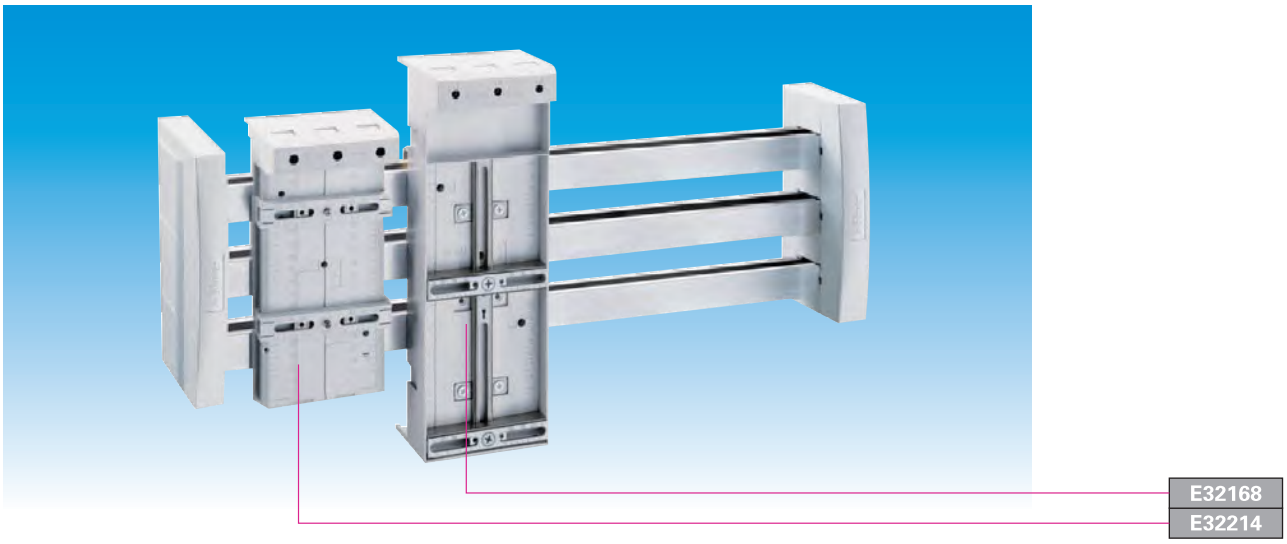

通用母线转接器

结构	长度	宽度	重量KG/100		订货号
200A，上端连接至系统	222	108	84.2		E32214
200A，下端连接至系统	222	108	86.0		E32215
250A，上端连接至系统	320	110	160.4		E32168
250A，下端连接至系统	320	110	164.0		E32216
适用所有带固定螺钉M4（M5和M6见附件）的开关元件					

母线转接器 630 A

上下螺钉连接M10	320	184	278.0		E32004
金属安装板	320	184	40.0		E32910
在E32910上打孔可转接多种开关					

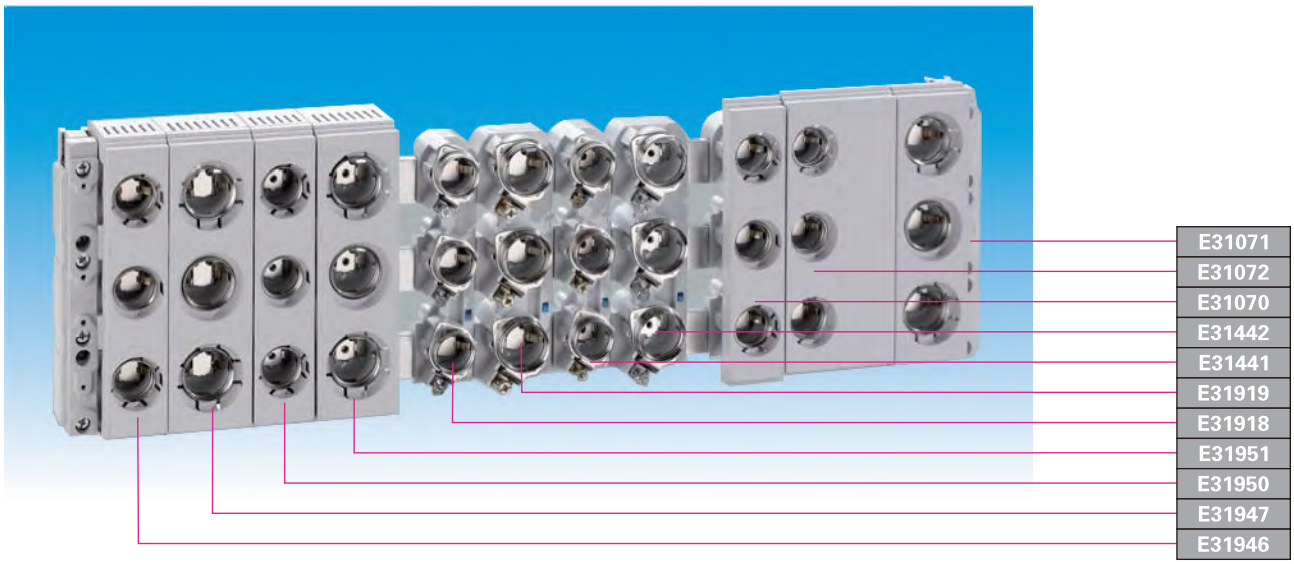

条形D-熔断器管座(母线式)，防触摸保护 带条形盖，适用定位环

母线	螺纹/额定电流/额定电压	管座宽度	重量KG/100		订货号
5, 10和2T形	E 27 / 25 A / 500 V	42	29.7		E31946
	E 33 / 63 A / 500 V	57	39.8		E31947

条形D-熔断器管座(母线式)，防触摸保护 带条形盖，适用定位螺栓

5, 10和2T形	E 27 / 25 A / 500 V	42	28.7		E31950
	E 33 / 63 A / 500 V	57	38.7		E31951

D-条形盖

E 27		42	4.9		E31070
E 33		57	6.2		E31071
E 27		84	8.4		E31072
E 33		114	10.8		E31073

防触摸保护部件， 适用所有条形盖

结构	重量KG/100		订货号
可侧面插接	1.3		E79663

标识牌

带不干胶标签（108个/A5纸）	0.4		E78801

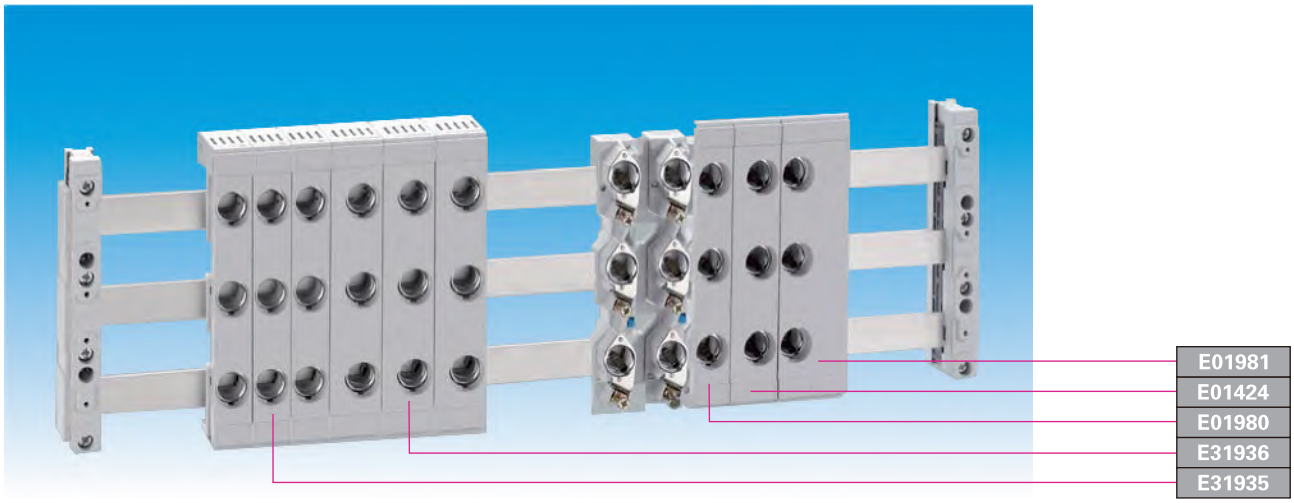

条形D0-熔断器管座(母线式)，防触摸保护 带条形盖　适用定位环

母线	螺纹/额定电流/额定电压	管座宽度	重量KG/100		订货号
5, 10和2T形	E 18 / 63 A / 400 V *	27	14.4		E31935
	E 18 / 63 A / 400 V	36	16.1		E31936
* 36mm宽的结构具有最佳的散热能力，也便于引线					

条形D0-熔断器管座(母线式)， 适用定位套筒

5, 10和2T形	E 18 / 63 A / 400 V *	27	14.7		E01647
	E 18 / 63 A / 400 V	36	15.5		E01498
* 36mm宽的结构具有最佳的散热能力，也便于引线					

D0-条形盖

E 18	27	2.6		E01980
E 18	36	3.1		E01424
E 18	54	4.0		E01981

防触摸保护部件， 适用所有条形盖

结构	重量KG/100		订货号
可侧面插接	1.3		E79663

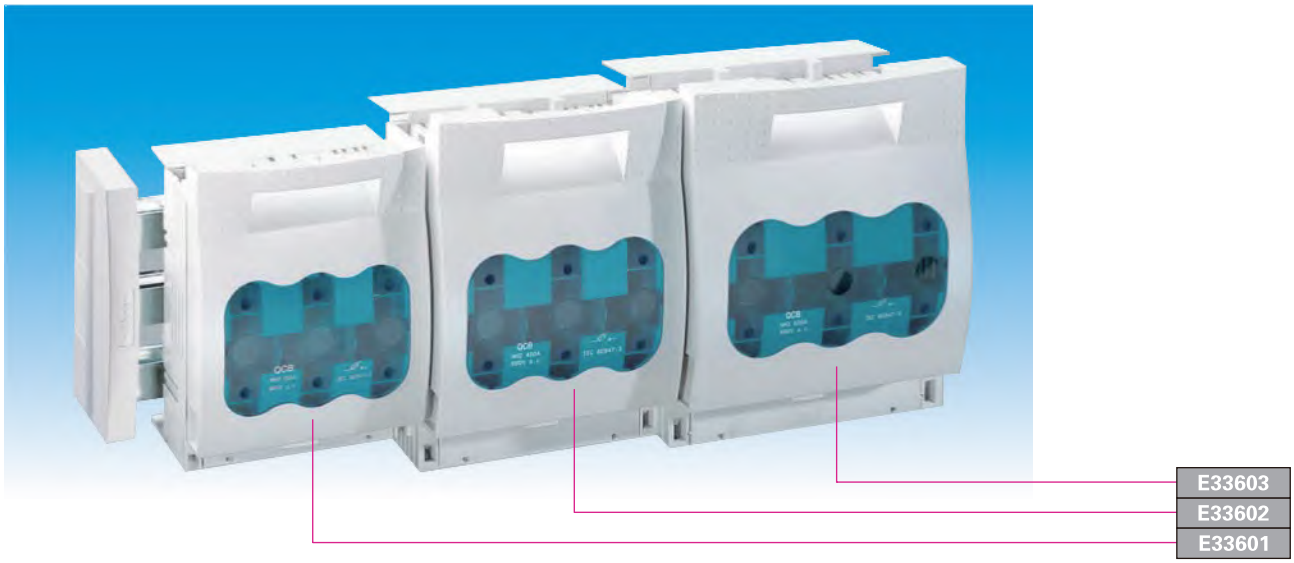

NH–熔断器式隔离开关（母线式），尺寸 000 至 3， 上 / 下端连接, 3极

结构	额定电流	尺寸	重量KG/100		订货号
压板连接端子 50 mm²	125 A	000	113.0		E33216
压板连接端子 70/95 mm²	160 A	00	100.0		E33198
螺钉 M8	160 A	00	100.0		E33398
出线螺钉 M10	250 A	1	246.0		E33601
出线螺钉 M10	400 A	2	522.0		E33602
出线螺钉 M12	630 A	3	756.0		E33603

NH–熔断器式隔离开关（母线式），尺寸 00 至 3， 上 / 下端连接, 3极
带电子熔丝监测器

压板连接端子 70/95 mm²	160 A	00	117.0		E33324
螺钉 M8	160 A	00	117.0		E33394
出线螺钉 M10	250 A	1	304.0		E33325
出线螺钉 M10	400 A	2	572.0		E33326
出线螺钉 M12	630 A	3	796.0		E33327

NH–熔断器式隔离开关（母线式），尺寸 00 至 3， 上 / 下端连接, 3极
带电机熔丝监测器

压板连接端子70 mm²/螺钉 M8	160 A	00	180.0		E33206
出线螺钉 M10	250 A	1	330.0		E33160
出线螺钉 M10	400 A	2	574.0		E33161
出线螺钉 M12	630 A	3	824.0		E33162

附件

接线端盖罩，用于线鼻子

结构	尺寸	重量KG/100		订货号
可上下插接	00	2.8		E79811
	1	10.7		E33142
	2	10.9		E33143
	3	15.6		E33144

护板

在手柄操作部位的后部起保护作用	1 – 3	2.2		E33155

信号开关，用于监测隔离开关面罩的闭合

1微动开关250V AC / 5A; 30V DC / 4A	000 – 3	1.1		E33156

连接附件

结构	连接	尺寸	重量KG/100		订货号
	mm^2				
压板连接端子，用于铜导线，s(r), f + AE, la.Cu	70 – 150/18 x 2 – 14	1	6.3		E33163
	120 – 240/21 x 1 – 14	2	10.6		E33164
	150 – 300/25 x 1 – 13	3	12.5		E33165
单层棱形连接端子，用于铜、铝导线*，s(r), s(s), f, f + AE	16 – 70	00	3.0		E33224
	70 – 150	1	11.6		E33166
	50 – 150/120 – 240	2	19.9		E33167
	150 – 300	3	24.7		E33168
双层棱形连接端子，用于铜导线，s(r), s(s), f + AE	2 x 35 – 70	1	16.6		E33145
	2 x 70 – 120	2	27.8		E33146
	2 x 150	3	36.8		E33147
	2 x 185	3	36.8		E33385
带插孔的端子	3 x 1.5 – 16	00	4.2		E01182

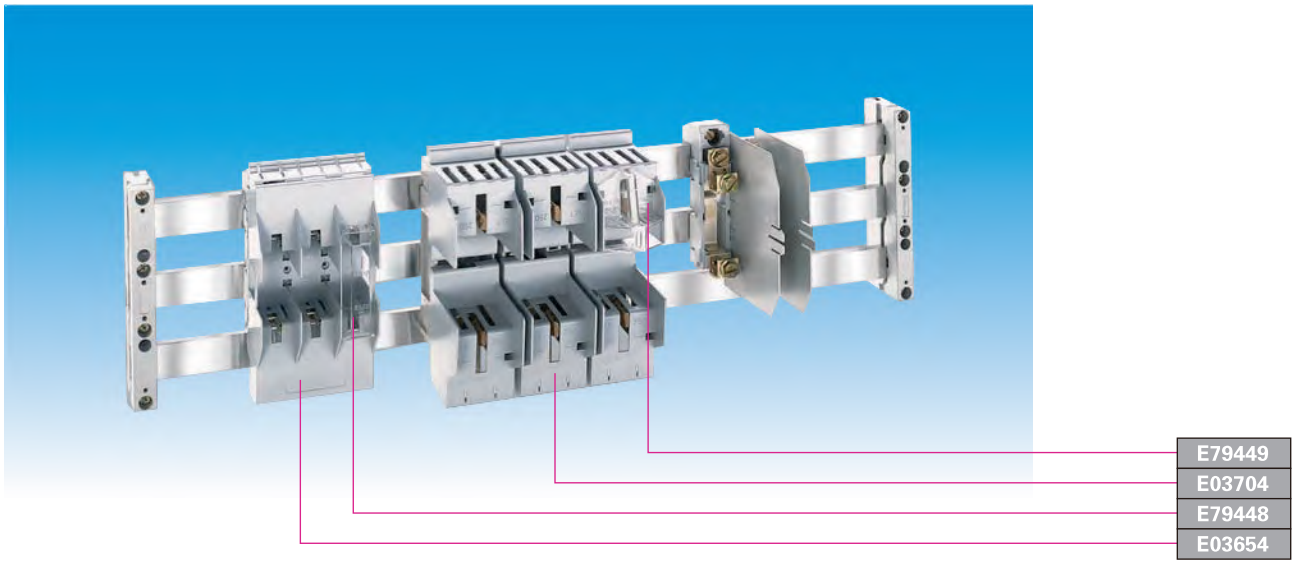

NH-熔断器座(母线式)， 3极，**上端或下端连接**

结构	额定电流	尺寸	重量KG/100		订货号
压板连接端子 70/95 mm²	160 A	00	87.0		E03199
螺钉M8	160 A	00	87.0		E03299
带触摸保护，不含熔断器挂接片盖罩;					
可直接挂接在 12, 15, 20, 25, 30 x 5, 10 mm矩形母线, 2T和3T形母线。					

NH-熔断器座(母线式)，尺寸00， 3极，上端连接

压板连接端子70 mm²	160 A	00	66.5		E03654
螺钉M8	160 A	00	64.5		E03656
带触摸保护，不含熔断器挂接片盖罩					

NH-熔断器座(母线式)，尺寸1-2， 3极，下端连接

螺钉M10	250 A	1	291.2		E03704
螺钉M10	400 A	2	430.0		E03693
带触摸保护，不含熔断器挂接片盖罩					

熔断器挂接片盖罩， 适用带触摸保护的NH-熔断器座

结构		尺寸	重量KG/100		订货号
盖住一个熔断器需要1个		00	1.2		E79448
盖住一个熔断器需要2个		1－2	2.5		E79449

E31110 E31123 E31273

圆柱形熔断器座
带框端子，卡接安装，

标准结构，不带零线 圆柱形熔断器座

尺寸	额定电流 / 额定电压	结构	宽度 mm	连接端子	重量KG/100		订货号
10 x 38	32 A / 690 V AC, 440 V DC	1极	18	0.75 – 25 mm²/AWG 18 – 4	5.2		E31110
		2极	36	0.75 – 25 mm²/AWG 18 – 4	10.3		E31112
		3极	54	0.75 – 25 mm²/AWG 18 – 4	15.5		E31113
14 x 51	50 A / 690 V AC, 440 V DC	1极	27	1.5 – 35 mm²/AWG 14 – 2	9.7		E31115
		2极	54	1.5 – 35 mm²/AWG 14 – 2	20.2		E31117
		3极	81	1.5 – 35 mm²/AWG 14 – 2	30.4		E31118
22 x 58	125 A / 690 V AC, 440 V DC	1极	36	4 – 50 mm²/AWG 10 – 1/0	15.8		E31120
		2极	72	4 – 50 mm²/AWG 10 – 1/0	32.2		E31122
		3极	108	4 – 50 mm²/AWG 10 – 1/0	48.6		E31123

标准结构，零线右侧 圆柱形熔断器座

10 x 38	32 A / 690 V AC, 440 V DC	1极 + N	36	0.75 – 25 mm²/AWG 18 – 4	11.3		E31111
		3极 + N	72	0.75 – 25 mm²/AWG 18 – 4	21.7		E31114
14 x 51	50 A / 690 V AC, 440 V DC	1极 + N	54	1.5 – 35 mm²/AWG 14 – 2	21.8		E31116
		3极 + N	108	1.5 – 35 mm²/AWG 14 – 2	42.7		E31119
22 x 58	125 A / 690 V AC, 440 V DC	1极 + N	72	4 – 50 mm²/AWG 10 – 1/0	35.8		E31121
		3极 + N	144	4 – 50 mm²/AWG 10 – 1/0	67.5		E31124

标准结构，零线左侧 圆柱形熔断器座

10 x 38	32 A / 690 V AC, 440 V DC	1极 + N集成	18	1.5 – 10 mm²	9.0		E31273
		3极 + N集成	54	1.5 – 10 mm²	22.0		E31274
14 x 51	50 A / 690 V AC, 440 V DC	3极 + N	108	1.5 – 35 mm²/AWG 14 – 2	42.7		E31168
22 x 58	125 A / 690 V AC, 440 V DC	3极 + N	144	4 – 50 mm²/AWG 10 – 1/0	67.5		E31171

N模块 圆柱形熔断器座，

10 x 38		N	18	0.75 – 25 mm²/AWG 18 – 4	6.2		E31258




E31130		E31276		E31940		E31941	

圆柱形熔断器座

带框端子，卡接安装，

适用半导体保护熔断器 圆柱形熔断器座，

尺寸	额定电流 / 额定电压	结构	宽度 mm	连接	重量KG/100		订货号
10 x 38	32 A / 690 V AC, 440 V DC	1极	18	0.75 – 25 mm²/AWG 18 – 4	5.2		E31275
		2极	36	0.75 – 25 mm²/AWG 18 – 4	10.3		E31276
		3极	54	0.75 – 25 mm²/AWG 18 – 4	15.5		E31277
14 x 51	50 A / 690 V AC, 440 V DC	1极	27	1.5 – 35 mm²/AWG 14 – 2	9.7		E31278
		2极	54	1.5 – 35 mm²/AWG 14 – 2	20.2		E31279
		3极	81	1.5 – 35 mm²/AWG 14 – 2	30.4		E31280
22 x 58	125 A / 690 V AC, 440 V DC	1极	36	4 – 50 mm²/AWG 10 – 1/0	15.8		E31281
		2极	72	4 – 50 mm²/AWG 10 – 1/0	32.2		E31282
		3极	108	4 – 50 mm²/AWG 10 – 1/0	48.6		E31283

带LED指示灯 110 - 690V AC / DC 圆柱形熔断器座，

10 x 38	32 A / 690 V AC, 440 V DC	1极	18	0.75 – 25 mm²/AWG 18 – 4	5.7		E31130
		2极	36	0.75 – 25 mm²/AWG 18 – 4	11.3		E31132
		3极	54	0.75 – 25 mm²/AWG 18 – 4	17.0		E31133
14 x 51	50 A / 690 V AC, 440 V DC	1极	27	1.5 – 35 mm²/AWG 14 – 2	9.8		E31135
		3极	81	1.5 – 35 mm²/AWG 14 – 2	30.5		E31138
22 x 58	125 A / 690 V AC, 440 V DC	1极	36	4 – 50 mm²/AWG 10 – 1/0	15.9		E31140
		3极	108	4 – 50 mm²/AWG 10 – 1/0	48.7		E31143
LED显示出熔断器熔断							

带LED指示灯 12 – 72 V AC / DC 圆柱形熔断器座，

10 x 38	32 A / 12 – 72 V AC / DC	1极	18	0.75 – 25 mm²/AWG 18 – 4	5.7		E31930
LED显示出熔断器熔断							

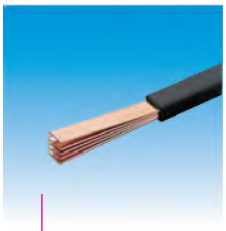

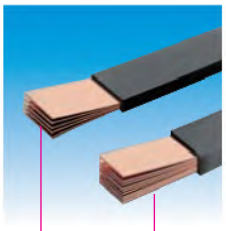

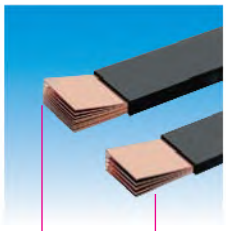

E01196 E01612 E01613 E01615 E01614 E01303

多层软铜排，无镀层，带绝缘套(105°C)，长2m

尺寸	额定电流	截面积	重量KG/100		订货号
	50 K	mm^2			
3 x 9 x 0.8	162 A	21.6	38.4		E01054
6 x 9 x 0.8	240 A	43.2	76.9		E01194
4 x 13 x 0.5	190 A	26	53.0		E01322
6 x 13 x 0.5	237 A	39	85.4		E01050
4 x 15.5 x 0.8	279 A	49.6	88.3		E01196
6 x 15.5 x 0.8	350 A	74.4	132.4		E01035
10 x 15.5 x 0.8	470 A	124	220.7		E01583
3 x 20 x 1	326 A	60	106.8		E01027
6 x 20 x 1	477 A	120	213.6		E01028
10 x 20 x 1	640 A	200	356		E01029
4 x 24 x 1	438 A	96	170.9		E01253
5 x 24 x 1	495 A	120	213.6		E01611
6 x 24 x 1	547 A	144	256.3		E01255
8 x 24 x 1	641 A	192	380.0		E01323
10 x 24 x 1	727 A	240	427.2		E01184
5 x 32 x 1	617 A	160	284.8		E01612
10 x 32 x 1	894 A	320	569.6		E01613
5 x 40 x 1	736 A	200	356.0		E01614
6 x 40 x 1	809 A	240	427.2		E01256
10 x 40 x 1	1053 A	400	712.0		E01615
5 x 50 x 1	880 A	250	445.0		E01060
8 x 50 x 1	1114 A	400	774.0		E01343
10 x 50 x 1	1244 A	500	890.0		E01509
5 x 63 x 1	1061 A	315	607.1		E01324
10 x 63 x 1	1481 A	630	1121.4		E01510
10 x 80 x 1	1777 A	800	1424.0		E01061
10 x 100 x 1	2110 A	1000	1780.0		E01273

夹具 适用多层软铜排

适用最大10mm厚的多层软铜排组		E01303
固定一个3 线连接需要4个夹具和1个EN 60715固定导轨		

使用条件：

如无特殊说明，资料中给出的所有说明，适用于所建议的安装位置，同时室内的环境条件(污染度为3级，在特殊情况下为2级)应符合EN 61439-1以及IEC 61439-1/2的要求。用户必须向生产商说明实际运行条件与标准之间存在的偏差。

根据具体的使用条件，会产生设备特有的降容系数。指明的最大值适用相关产品与其他元件的理想组合。应注意产品塑料部件的耐热性。给出的材料特性大多涉及多种产品。在个别情况下可能达到超出值。

推荐使用的安装位置是在水平放置的母线系统上垂直安装设备。对于开关设备在垂直安装时固定手柄应向上整齐排放。在这个安装位置时，在符合IEC60439-1中的6.1.1.1或IEC61439-2中的7.1.1.1章节规定的环境条件以及最坏状态时，元件的允许功耗适用表1或表101中给出的额定负载系数。

主电流回路个数	额定负荷系数
2 和 3	0.9
4 和 5	0.8
6 至 9 (含9)	0.7
10 以上	0.6

在安装位置和使用环境存在偏差的情况下，必须考虑到所有达到最高温度的影响因素如：
- 熔断器的功率输出和设备的运行
- 全负荷和部分负荷，同时性，周期
- 系统排序，设备之间的相互影响
- 铜排截面，导线截面
- 环境温度，流动条件，通风以及冷却

不允许的安装位置是，产生与重力接触位移方向相反的作用力。

空气以及爬电距离是根据EN 60664-1标准（VDE 0110 第 1 部分）测定的。在12mm以上，690V AC以内的数值满足IEC标准的全部要求。应注意其他说明，例如接地部件的最小间距。

在贮存、加工和使用时应防止化学物质的腐蚀。

为使母线系统元件的挂接固定和NH-熔断器的使用更加方便，产品出厂前均在弹触片上涂抹了特殊的润滑油脂。在其他所有位置上，特别是螺纹位置上保证不会出现摩擦系数的事后改变。

NH-熔断器式隔离开关和条形NH-熔断器式隔离开关的使用说明

原则上NH-熔断器的使用应由电气专业人员或具有电气知识的人员进行操作。参看IEC 60269-2标准。

当元件开关时应注意如下内容：
按照 VDE-0105-100的规定，只允许由电气专业人员或具有电气知识的人员进行操作（不带电操作、闭合、断开以及更换熔断器）。

- 应迅速操作熔断器盖罩上的手柄
- 在闭合前需注意，熔断器盖罩应处于准确开启位置。
- 当部分打开盖罩时熔断器可能带电，
  因此，只可操作盖罩手柄

导线连接

对于导线连接端子(夹)的描述只适用于铜导线。所列出连接的免维护防老化性能通过测试得到证明。只有在特别提及时，才可提供铝导线的测试证明。铝导线在连接以前应做好相应准备，并且定期检查，最少6个月维护一次。
如无特殊说明，所有连接端适合连接一条导线。双功能连接端子带有2个连接端。

原则上以使用设备上安装说明中或公司网站上给出的扭矩值为准。螺钉及端子连接的扭矩Md的误差在没有给出限定的情况下应在额定值的+/-20%以内。

如果没有给出端子截面积的范围时，其范围应限制在额定值以下2个级别。

导线截面积mm^2 和AWG / MCM尺寸之间的对应关系如下：

0.75 mm^2	18 AWG	(0.82 mm^2)
1.5 mm^2	16 AWG	(1.3 mm^2)
2.5 mm^2	14 AWG	(2.1 mm^2)
4 mm^2	12 AWG	(3.3 mm^2)
6 mm^2	10 AWG	(5.3 mm^2)
10 mm^2	8 AWG	(8.4 mm^2)
16 mm^2	6 AWG	(13.3 mm^2)
25 mm^2	4 AWG	(21.2 mm^2)
35 mm^2	2 AWG	(33.6 mm^2)
50 mm^2	0 AWG	(53.5 mm^2)
70 mm^2	2/0 AWG	(67.4 mm^2)
95 mm^2	3/0 AWG	(85.0 mm^2)
120 mm^2	250 MCM	(127 mm^2)
150 mm^2	300 MCM	(152 mm^2)
185 mm^2	350 MCM	(177 mm^2)
240 mm^2	500 MCM	(253 mm^2)
300 mm^2	600 MCM	(304 mm^2)

导线类型具有如下标识：

	缩写	标准标识
圆单股导线	sol(r)	1类 （IEC/EN 60228）
圆多股导线	s(r)	2类 （IEC/EN 60228）
扇形单股导线	sol(s)	1类 （IEC/EN 60228）
扇形多股导线	s(s)	2类 （IEC/EN 60228）
细密导线	f	5类 （IEC/EN 60228）
绞合导线	str	B类（UL486 E）

另外，还使用用如下标识：

多层软铜排	la. Cu
导线套	AE

导线套只有根据IEC/EN标准时，才允许使用。部分导线套的使用已经通过维纳尔公司的测试，导线套松紧程度不会造成导线最大截面的减少。
导线连接应符合IEC/EN60999-1和-2标准的要求。连接导线时不应出现拉力负荷。

塑料型材的截断

本公司产品手册中给出的用于覆盖母线、母线系统、底槽的盖罩，是根据机械，热和电能的特性优化组合而成。在截断塑料型材时，应特别注意防止出现裂纹。（窄刀具，高速切割，小齿推进及作好固定）。
经过证实，例如在用圆锯和用于切割塑料的AKE-圆锯片截断型材时，具有以下参数：
D = 300mm，B = 2.2m， Z = 120
交错轮齿为5°负值
切割速度 50–65m/s
轮齿推进 0.05–0.1mm
塑料部件应固定，并避免出现挤压。

母线

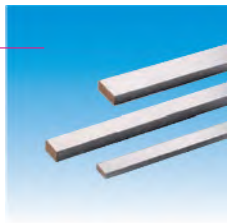

矩形母线

镀锡的母线可以大大减少安装时在接触点位置上的准备工作，同时具有防腐蚀的能效。

通过测试得出下列矩形铜母线在35°C环境温度及理想条件下的电流负荷能力（符合IEC和UL标准）：

高于DIN 43671标准的电流负荷能力值将根据运行条件来确定。
在设备当中，安装的达标母线以及空气流通有利于母线散热。

当温度环境发生变化时，矩形母线温度产生的校正系数k_2，根据DIN 43671标准测定的曲线值见右图。在条件发生变化和长时间负荷时，要考虑校正系数。

另一方面，当元件具有较高的热稳定性时，负载可以相应增大。

例如：一根30×10的镀锡母线在一般使用条件下可负载630A。当负载增至800A时所需要的校正系数k_2为1.3。从图中可以查出，在此校正系数下，当空气温度为35 °C时，母线温度将升至约85 °C。

允许误差:
棱半径 R 0.3 ... 0.7
宽度: + 0.1 / – 0.5
强度: + 0.1 / – 0.1
中央距离:
+ 0.5 / – 0.5 (60mm系统)
+ 1.0 / – 1.0 (100mm系统，185mm系统)
接触平面的误差: 0.4

规格	截面积	电流负荷能力 母线温度 65°C	85°C
12 x 5	60 mm²	200 A	250 A
15 x 5	75 mm²	250 A	320 A
20 x 5	100 mm²	320 A	400 A
25 x 5	125 mm²	400 A	500 A
30 x 5	150 mm²	450 A	550 A
12 x 10	120 mm²	360 A	450 A
20 x 10	200 mm²	520 A	630 A
30 x 10	300 mm²	630 A	800 A
40 x 10	400 mm²	850 A	1000 A
50 x 10	500 mm²	1000 A	1200 A
60 x 10	600 mm²	1250 A	1500 A
80 x 10	800 mm²	1500 A	1800 A
100 x 10	1000 mm²	1800 A	2100 A
120 x 10	1200 mm²	2100 A	2500 A

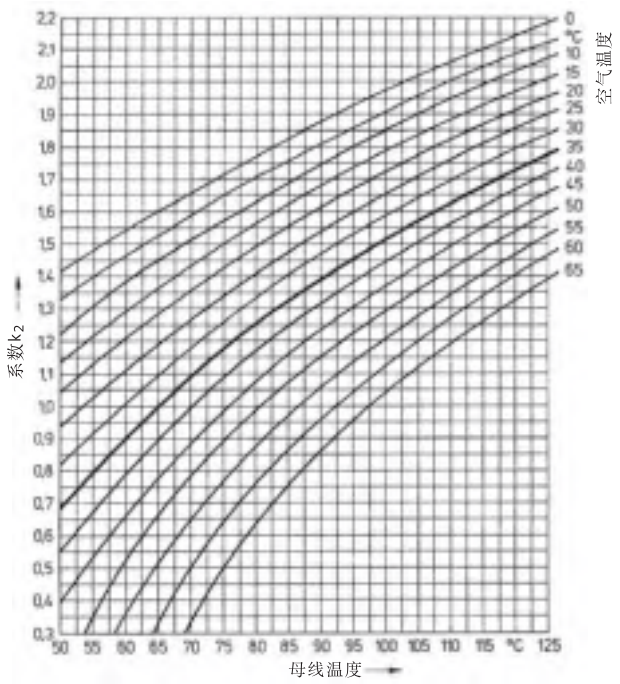

母线

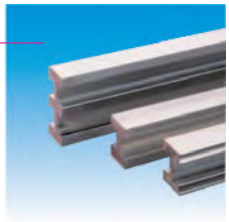

异形母线

镀锡的母线可以大大减少安装时在接触点位置上的准备工作，同时具有防腐蚀的能效。

通过测试得出下列异形铜母线在30°C环境温度及理想条件下的电流负荷能力：

允许误差:
棱半径 R 0.3 ... 0.7
宽度: + 0.1 / – 0.5
强度: + 0.1 / – 0.1
中央距离:
+ 0.5 / – 0.5 (60mm系统)
+ 1.0 / – 1.0 (100mm系统，185mm系统)
接触平面误差: 0.4

规格	截面积	电流负荷能力 母线温度符合IEC标准 85°C	电流负荷能力
2T	500 mm^2	1250 A	1200 A
2T	720 mm^2	1600 A	1400 A
3T	1140 mm^2	2500 A	1800 A / 2000 A*

* 阶梯状提升负荷

异形母线的电流负荷能力

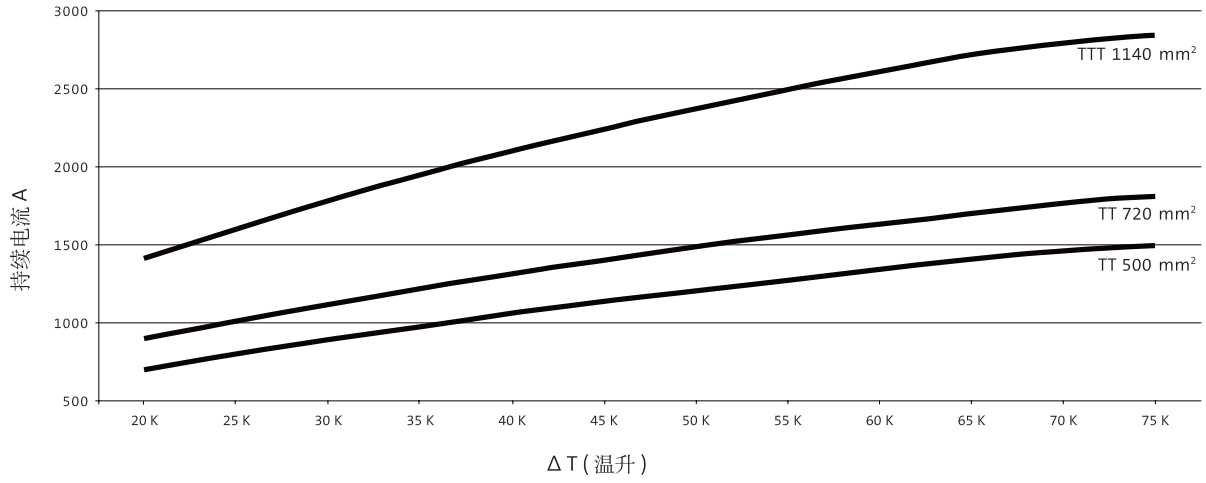

母线转接器 25 A, 32 A, 45 A, 63 A, 80 A
60mm系统

3极，690V~
可安装在60mm系统的所有母线上。
通过组合脚可挂接在5 mm和10 mm厚的母线上。
塑料支承导轨符合EN 60715标准， 可固定，以1.25 mm的模数移动
铜导线端通过超声波焊压成形:

12/16 A: AWG 14 1.8 mm x 1.8 mm
25 A: AWG 12 2.3 mm x 2.3 mm
25 A: 连接端子 (Cu 0.75–6 mm², sol(r), f, f+AE)
32 A: 弹簧端子 (1.5–6 mm², sol(r), f, f+AE)
32 A: AWG 10 2.9 mm x 2.9 mm
45 A: AWG 8 3.2 mm x 3.6 mm
63 A: AWG 8 3.2 mm x 3.6 mm
80 A: 连接端子 (Cu 1.5–16 mm², sol(r), s(r), f, f+AE)

通用母线转接器 200 A/250 A,专用转接器 100 A,
母线转接器 200 A

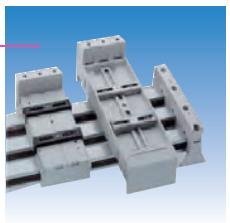

适用于锐角和圆角母线（EN 12167/ EN 13601)。

参数	通用转接器 200 A	通用转接器 250 A	转接器 250 A
结构	3线，690 V~	3线，690 V~	3线，690 V~
母线系统	60 mm	60 mm	100 mm
母线连接点	挂接端子	挂接端子	挂接端子
连接开关元件	上端或下端连接	上端或下端连接	上端连接
	框端子 Md 8–10 Nm	框端子 Md 10 – 12 Nm	压板连接端子 Md 3 Nm
	Cu 6 – 70²mm rm，f，f + AE， la. Cu 10 x 16 x 0.8	Cu 35 – 120²mm rm，f，f + AE， la. Cu 10 x 20 x 0.8	Cu 6 – 70²mm rm，f + AE

母线转接器 630 A

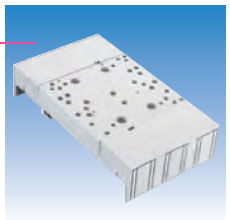

3极，690 V~
适用12 – 30 mm，2T和3T形母线，上/下端带螺钉 M10。

圆柱形熔断器座，符合IEC 60269-2标准

VDE 0660 107节/ EN 60947-3/ IEC 60947-3
1, 2和3极/ 1和3极可选择+N
LED: 12–72 V AC/DC 或 110–700 V AC/DC 或 400–1000 V DC

信号开关：
1微动开关 250V AC(5A), 30V DC(4A)
扁平插头 2.8×0.5 mm (例如：DIN 46245)

卡接固定在 EN 60715导轨上

导线连接:

尺寸	符合IEC标准的导线连接		符合UL/CSA标准的导线连接	
8 x 31	1x Cu 0.75–25 mm²	f, f+AE		
	2x Cu 0.75–10 mm²*	f, f+AE		
10 x 38	1x Cu 0.75–25 mm²	f, f+AE	1x AWG 18 – AWG 4	str
	2x Cu 0.75–10 mm²*	f, f+AE	2x AWG 18 – AWG 6 *	str.
N极集成	1x Cu 1.5–10 mm²	f, f+AE		
14 x 51	1x Cu 1.5–35 mm²	f, f+AE	1x AWG 14 – AWG 2	str
22 x 58	1x Cu 4–50 mm²	f, f+AE	1x AWG 10 – AWG 1/0	str

* 2个相同导线并列处于连接端子中

尺寸		10 x 38	10 x 38	14 x 51	22 x 58
电流类型		DC	AC (50/60 Hz)/DC	AC (50/60 Hz)/DC	AC (50/60 Hz)/DC
最大额定工作电压 (U_e)		1000 V DC	690 V AC / 440 V DC	690 V AC / 440 V DC	690 V AC / 440 V DC
		–	600 V AC / DC	600 V AC / DC	600 V AC / DC
额定绝缘电压 (U_i)		1000 V	800 V	800 V	800 V
额定冲击耐受电压(U_{imp})		6 kV	6 kV	6 kV	6 kV
最大额定工作电流 (I_e)		32 A	32 A	50 A	100 A / 125 A***
		–	30 A	50 A/40 A	80 A
使用等级，1极，1极+N，2极		DC-20B	AC-22B (400 V)	AC-22B (400 V)	AC-20B (690 V)
		–	只做为熔断器座使用		
使用等级，3极，3极+N		–	AC-22B (690 V)	AC-21B (690 V)	AC-20B (690 V)
		–	只做为熔断器座使用		
条件额定短路电流 (AC)* 1极，1极+N，2极		–	50 kA (400 V)	100 kA (400 V)	100 kA (500 V)
		–	50 kA (600 V)	50 kA (600 V)	50 kA (600 V)
条件额定短路电流 (AC)* 3极，3极+N		–	50 kA (400 V)	100 kA (400 V)	100 kA (500 V)
			50 kA (600 V)	50 kA (600 V)	50 kA (600 V)
每个熔断器允许损耗功率 标准熔断器		3 W	3 W	5 W	9.5 W
每个熔断器允许损耗功率 半导体保护熔断器	aR/gR	–	4.3 W (10 mm², 25 A)	6.5 W (25 mm², 40 A)	11 W (50 mm², 80 A)

* 型式试验使用 gL/gG级的熔断器
** 污染等级2
*** 连续运行最大115 A (50 mm²) 或 107 A (35 mm²)

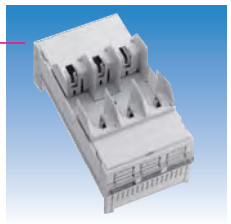

NH-熔断器座(母线式)　　690 V~/440 V-,
适用符合 IEC 60269-2 / VDE 0636-2 标准，尺寸00的熔断器

3极
可在60mm系统中通过挂接安装在不打孔的母线上
可更换上下端出线
尺寸00至160A
熔断器最大损耗功率:
尺寸00: 12 W
输出端连接:
– 尺寸00，框端子 Cu 1.5–70/95 mm^2 f, f+AE, Cu 1.5–70 mm^2 sol(r), s(r),
  端子开口空间 (B x H) 13 x 13 mm
  2 x 10 mm^2, 2 x 16 mm^2 f+AE, 两条导线相同，并列布线，
  四边铸压的多层铜导线 9–13 mm宽
– 尺寸00，螺钉M8
– 尺寸00，插孔端子 Cu 4–70 mm^2
Cu, Al* 70–150 mm^2 s(r), s(s), f, f+AE
* 使用铝导线连接时需要维护

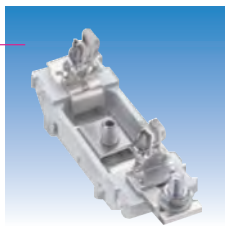

NH-熔断器座(母线式)690 V~/440 V-
适用符合IEC 60269-2 / VDE 0636-2 标准，尺寸00 – 1 – 2 – 3的熔断器

1极/3极
尺寸00至160A/ 尺寸1至250A/ 尺寸2至400A/ 尺寸3至630A
熔断器最大损耗功率:
尺寸00：12W/ 尺寸1：32W/ 尺寸2：45W/ 尺寸3：60W
输出端连接:
– 尺寸00，螺钉M8
– 尺寸00，压板连接端子 Cu 1.5–70 mm^2, s(r), f+AE, 多层软铜排 最大 12 x 10 mm
– 尺寸00，插孔端子 3 x Cu 16 mm^2, 每个2×M5
– 尺寸1，螺钉 M10
– 尺寸2，螺钉 M10
– 尺寸3，螺钉 M12

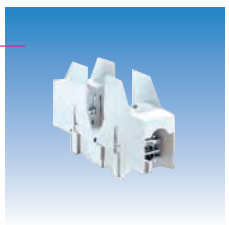

NH-熔断器座 690 V~/440 V-
适用符合 IEC 60269-2 / VDE 0636-201 标准，尺寸00 – 1 – 2 – 3的熔断器

1极/3极
尺寸00至160A/ 尺寸1至 250A/ 尺寸2至400A/ 尺寸3至630A
熔断器最大损耗功率:
尺寸00：12W/ 尺寸1：32W/ 尺寸2：45W/ 尺寸3：60W
端子连接:
– 尺寸00，螺钉 M8, Md 12–14 Nm
– 尺寸00，压板连接端子 Cu 1.5–70 mm^2, s(r), f+AE,
  多层铜母线 最大12×10 mm，Md 3 Nm
– 尺寸1，螺钉M10，Md 18-22 Nm
– 尺寸1，压板连接端子2×M6，Md 8-10 Nm，净尺寸17mm
– 尺寸2，螺钉 M10, Md 18–22 Nm
– 尺寸3，螺钉 M12, Md 28–32 Nm

NH-熔断器式隔离开关
适用符合IEC 60269-2 / VDE 0636-2 标准
尺寸 000 – 00 – 1 – 2 – 3 – 4A的熔断器

固定式和母线式

3极同步分断
VDE 0660 107节/ EN 60947-3/ IEC 60947-3
带有集成辅助闭合装置，触摸保护部件和灭弧装置
熔断器卡接在开关面罩中
防护等级IP30 (正面)，符合EN 60529标准，接线区域的防护等级取决于安装方式
开关面罩上带有可自关闭的测试孔
建议安装方式：手柄向上

母线式安装:
60 mm系统 (尺寸 000, 00, 1, 2, 3)
无需螺钉的母线连接
易于挂接到母线上
通过对调连接模块来更换上下端出线

固定式安装:
– 尺寸000：借助快速固定板
  可固定在间距为112.5或125 mm的两根EN 60715 标准导轨上
– 尺寸00，1，2：借助固定组件，
  可固定在间距为125或150 mm的两根EN 60715 标准导轨上

尺寸	000	00
电流类型	AC (50–60 Hz)	AC (50–60 Hz)
	DC	DC
最大额定工作电压 (U_e)**	690 V AC	690 V AC
	440 V DC	440 V DC
额定绝缘电压 (U_i)**	800 V	800 V
额定冲击耐受电压(U_{imp})**	6 kV	6 kV
最大额定工作电流 (I_e)*	125 A	160 A
条件额定短路电流***	50 kA	50 kA
适用NH-熔断器，符合 VDE 0636-2 标准， 每相允许损耗功率至	9 W	12 W

* 在使用多个元件并排运行时， 应注意VDE 0660标准第500部分/ EN 60439-1表1，以及IEC/EN 61439-2表101中的额定负载系数。

** 电机熔丝监测器 AC24 - 690V，DC24-250V (供电)
DC：2条电流路径 (L1，L3)串联

*** 型式试验使用 gL/gG级的熔断器。

尺寸	1	2	3	4a
电流类型	AC (50–60 Hz)	AC (50–60 Hz)	AC (50–60 Hz)	AC (50–60 Hz)
	DC	DC	DC	DC
最大额定工作电压 (U_e)**	690 V AC	690 V AC	690 V AC	690 V AC
	440 V DC	440 V DC	440 V DC	440 V DC
额定绝缘电压 (U_i)**	800 V	800 V	800 V	800 V
额定冲击耐受电压(U_{imp})**	6 kV	6 kV	6 kV	8 kV
最大额定工作电流 (I_e)*	250 A	400 A	630 A	1600 A
条件额定短路电流***	50 kA	50 kA	50 kA	50 kA
适用NH-熔断器,符合 VDE 0636-2标准，每相允许损耗功率至	23 W	34 W	48 W	140 W

* 在使用多个元件并排运行时， 应注意VDE 0660标准第500部分/ EN 60439-1表1，以及IEC/EN 61439-2表101中的额定负载系数。

** 电机熔丝监测器 AC 24 - 690V，DC24 - 250V (供电)
DC：2条电流路径 (L1，L3)串联

*** 型式试验使用 gL/gG级的熔断器。

信号开关指示开关盖闭合状态
尺寸00：可安装1个信号开关 (微动开关)
尺寸000，1，2，3：可安装2个开关 (微动开关)
额定工作电压 (额度工作电流):
250 V AC (5 A), 30 V DC (4 A)

熔丝监测器(尺寸 00, 1, 2, 3):
使用带有带电挂接片的熔断器

电机熔丝监测器:
集成辅助开关：1常开触点+1常闭触点
额定电压 (额度电流) :
24 V AC (2 A), 230 V AC (0.5 A)
24 V DC (1 A), 48 V DC (0.3 A), 60 V DC (0.15 A)
电机熔丝监测器及信号开关的辅助连接点是通过适用扁平插头2.8×0.5 mm的
插套端子连接(例如DIN 46245)

出线连接：

尺寸	螺钉连接 端子	压板连接夹 端子	连接扁铜导线的 端子开口空间	梭形连接 端子	其它连接 端子
000	–	–	2.5–50 mm² f 1.5–50 mm² f+AE, sol(r)/s(r) la. Cu 6–9 mm 宽 开口空间 10 x 10 mm	–	
00	M8 70 mm²***	Cu 1.5–70 mm² s(r), f+AE, la. Cu 12x (1–10) mm	Cu 1.5–70/95 mm², f, f+AE Cu 1.5–70 mm², sol(r), s(r) 2x10–25 mm² f+AE, 相同导线, 并排, 四边铸压 2x6–50 mm² f, 相同导线, 并排 la. Cu 10–13 mm 宽 开口空间 13 x 13 mm	Cu, Al* 16–70 mm² s(r), s(s), f, f+AE	框端子 3 x Cu 1.5–16 mm² s(r), f+AE Md 3 Nm
1	M10 120 mm²***	Cu 70–150 mm² s(r), f, f+AE, la. Cu 18 x (2–14) mm		Cu, Al* 70–150 mm² s(r), s(s), f, f+AE	** 双棱形连接端子 Cu, 2 x 35–70 mm² s(r), s(s), f+AE 2 x 70 mm² f
2	M10 240 mm²***	Cu 120–240 mm² s(r), f+AE, la. Cu 21 x (1–14) mm	–	Cu, Al* 50–150/ 120–240 mm² s(r), s(s), f, f+AE	** 双棱形连接端子 Cu, 2 x 70–120 mm² s(r), s(s), f+AE
3	M12 2x 185 mm²***	Cu 150–300 mm² s(r), f+AE, la. Cu 25 x (1–13) mm	–	Cu, Al* 150–300 mm² s(r), s(s), f, f+AE	** 双棱形连接端子 Cu, 2 x 150/185 mm² s(r), s(s), f+AE
4a	2xM12	–	–	–	–

* 使用铝导线连接时需要维护。
** 不能用于带有电机熔丝监测器的类型开关。
*** 满足相关额定电流的铜导线符合IEC/EN 60947-1标准。

E01495

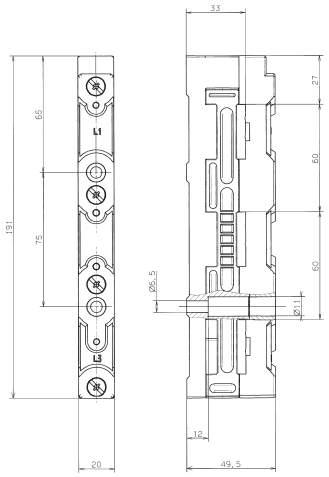

E01500

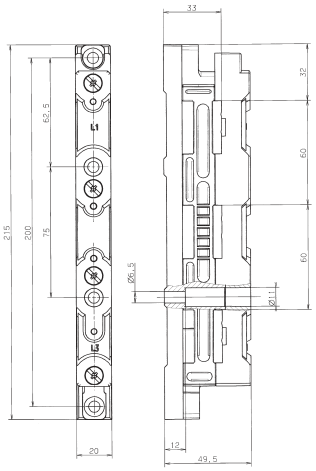

E01484

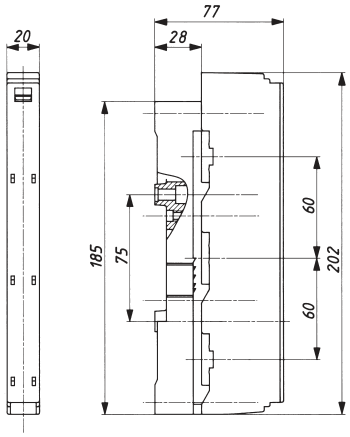

E01485

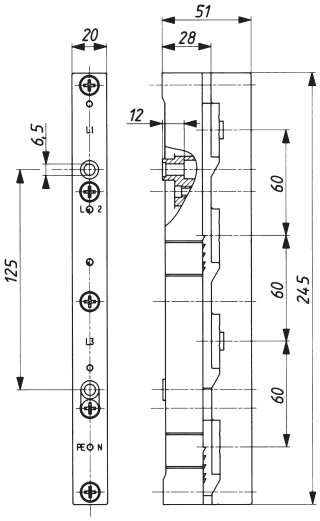

E01356

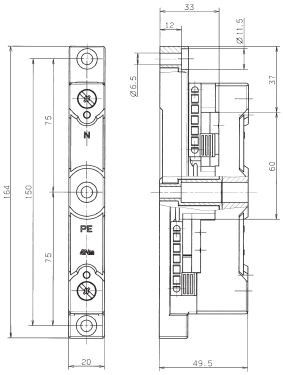

E01601
E01602

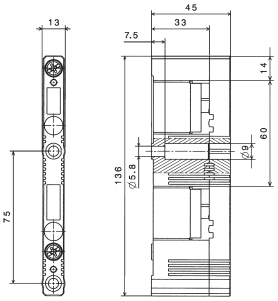

E01573

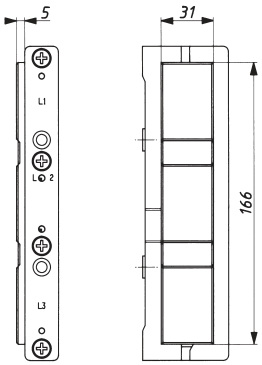

E01131

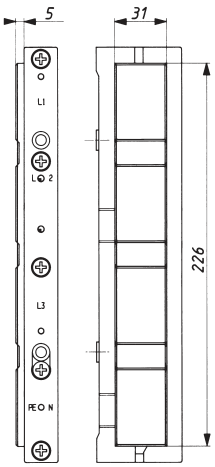

E01231

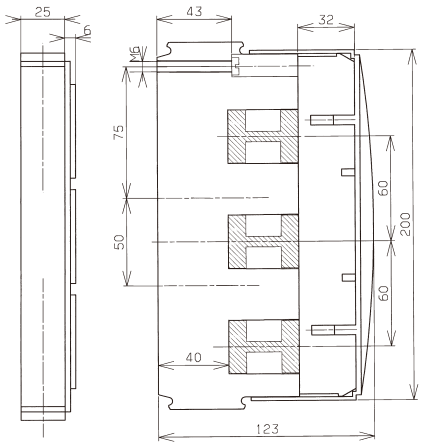

E01232

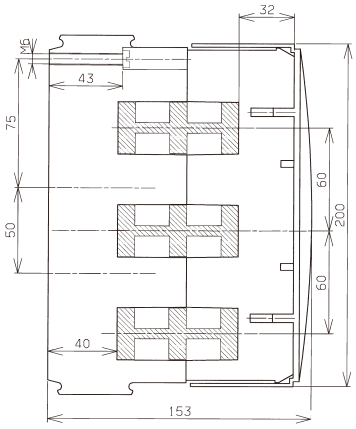

E01876

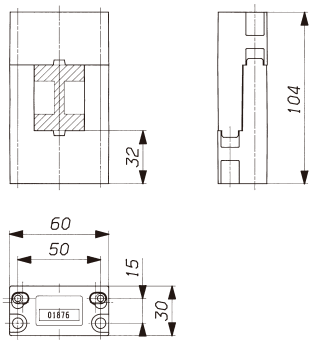

E01231
E01116

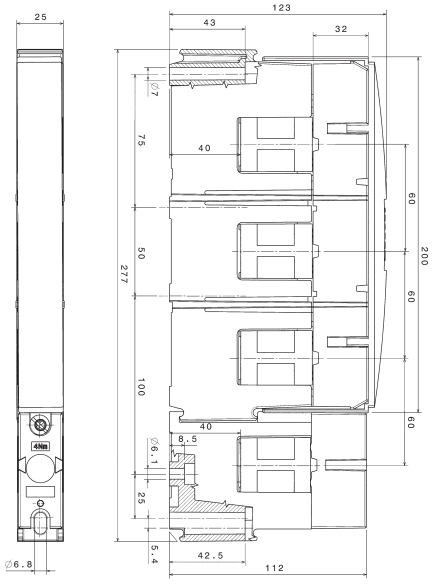

E01232
E01323

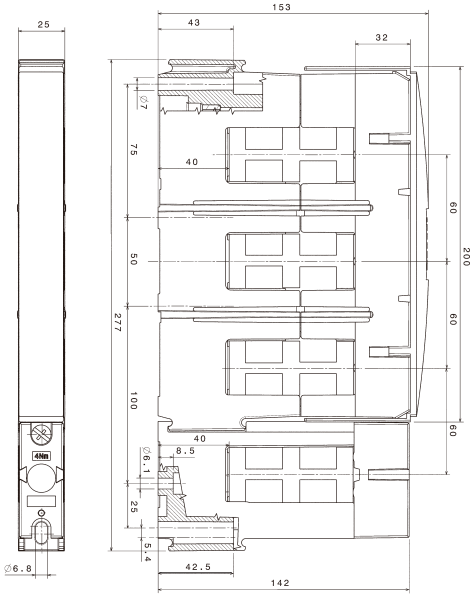

	母线	a	b
E01244	12 – 30 x 5	9	40
E01245	12 – 30 x 10	14	40
E01251	12 – 60 x 10	13	70

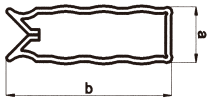

E01252

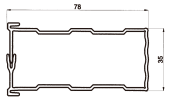

	a	b	c
E01539	180	146	166
E01540	250	216	236
E01596	228	194	214

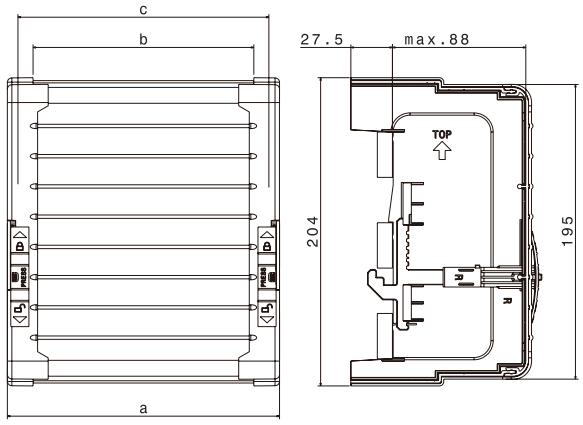

E01537

E01538

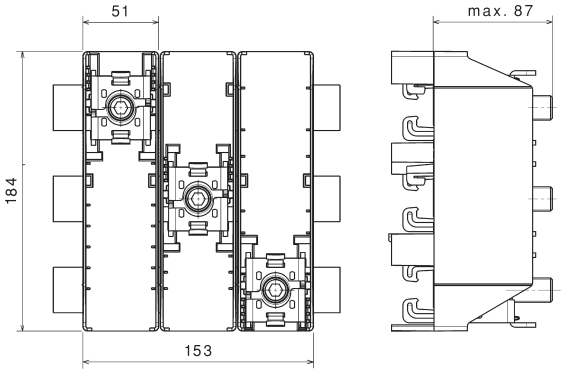

系统盖罩 3-线/4-线

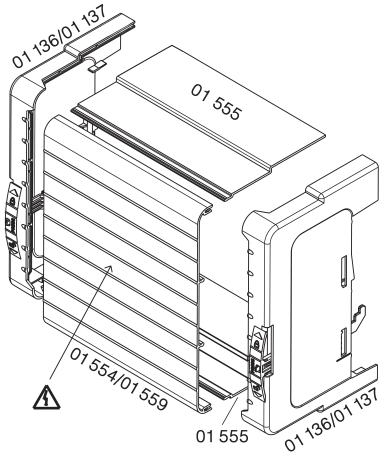

E01563

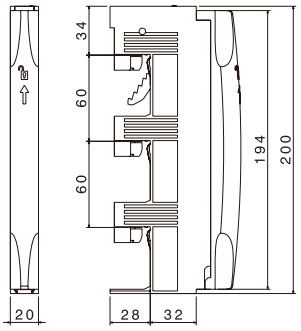

E01025

E01026

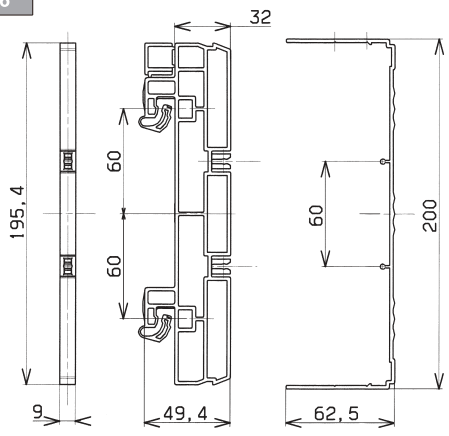

E01756	135
E01757	270

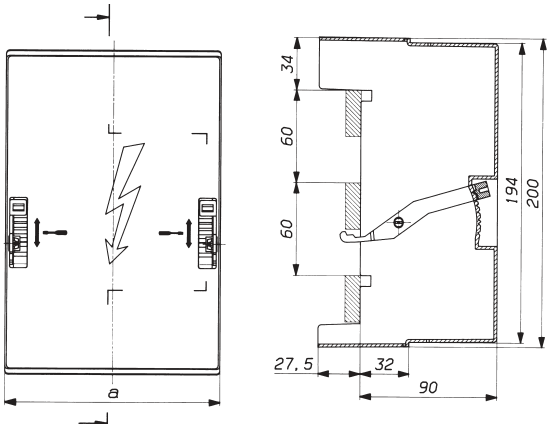

E01240	
E01243	

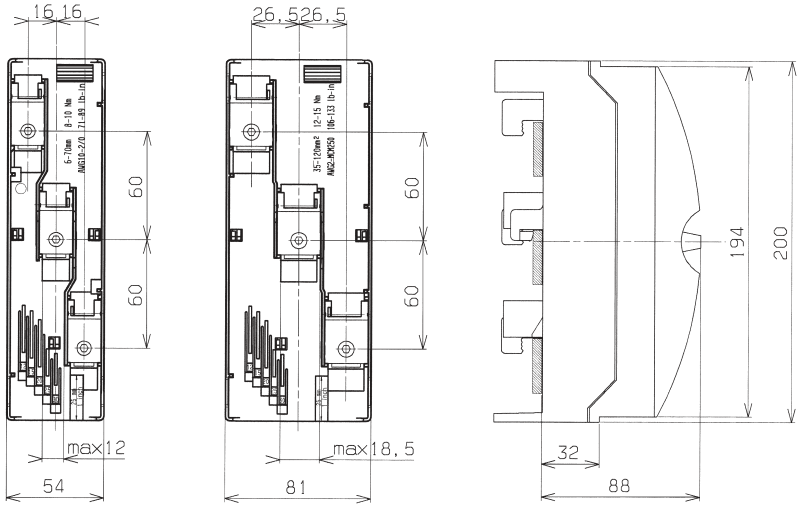

	a	b	c	d	d	e	
				最小	最大		
E01069	90	72	55	10	28	56	E01199
E01070	90	85	68	10	28	56	E01753
E01071	90	122	105	10	28	56	E01754

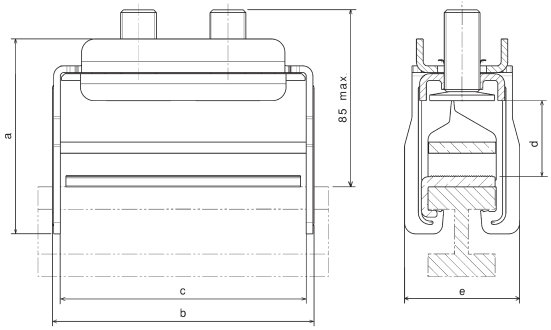

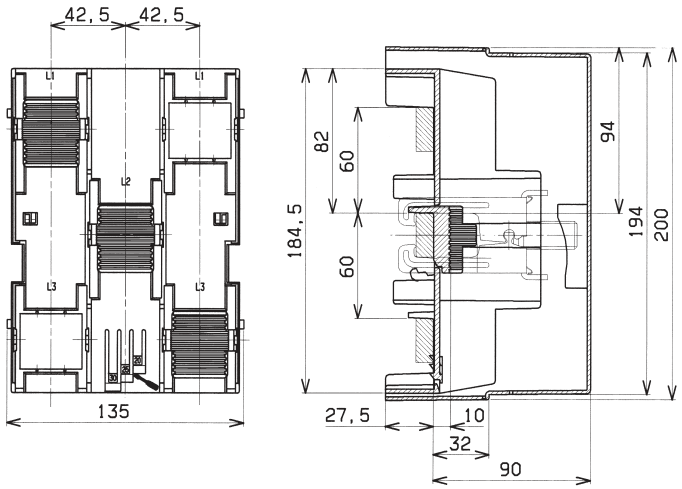

	a	b	c	d	d
				最小	最大
E01008	154	94	64	23	45
E01185	118	72	41	20	42
E01186	154	132	101	23	45
E01513	154	72	41	23	45
E01906	103	82	51	5	28
E01907	103	94	64	5	28
E01911	118	94	64	20	42
E01934	118	112	81	20	42
E01935	118	132	101	20	42
E01936	118	82	51	20	42

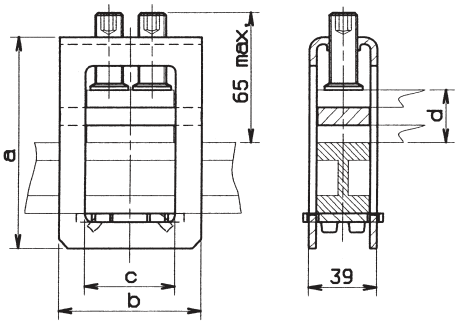

	a	b	c	d	e
E01284	7.5	11.5	22.5	25	5
E01285	10.5	15.5	29	36	5
E01287	14.5	20.5	32	42	5
E01068	17	23.5	36	55	5
E01289	7.5	11.5	22.5	25	10
E01290	10.5	15.5	29	35	10
E01292	14.5	20.5	32	42	10
E01203	17	23.5	36	55	10

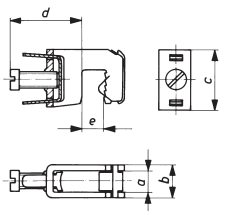

E01319

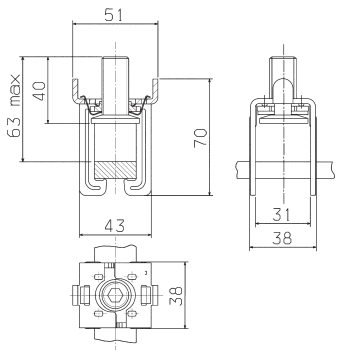

E01318

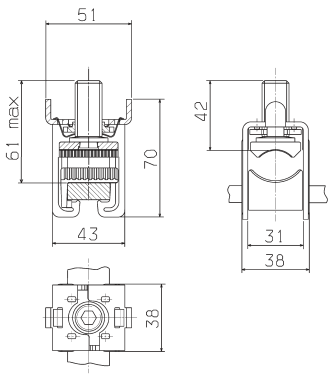

E01759

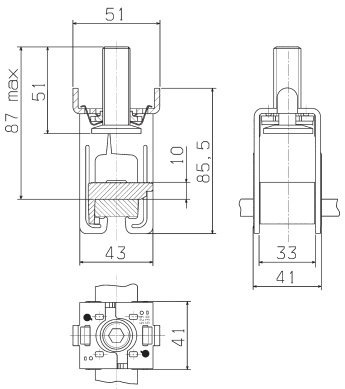

	a	b	h	c	d
E01996	20	25	20	40	45
E01997	20	30	20	40	50
E01206	20	40	20	40	60
E01586	30	30	20	50	50
E01587	30	35	20	50	55

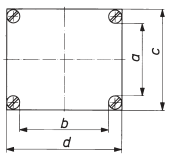

E01760

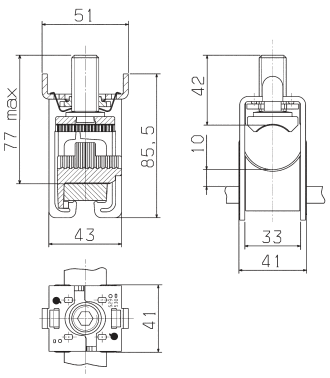

	a	b
E01823	40	–
E01141	95	36
E01886	150	85

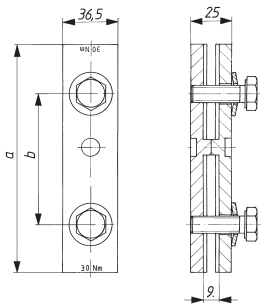

	a	b
E01166	55	43
E01193	150	138

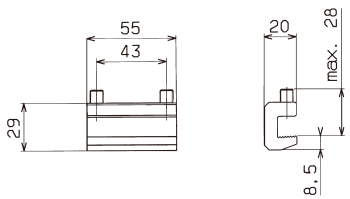

E01827

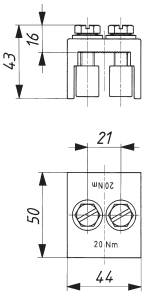

E01274

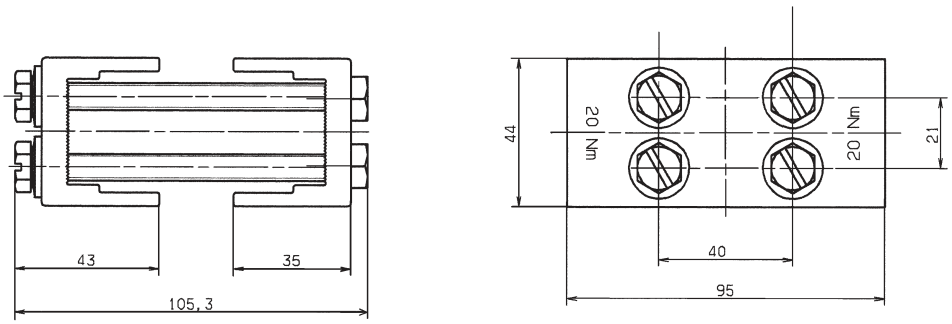

E01275

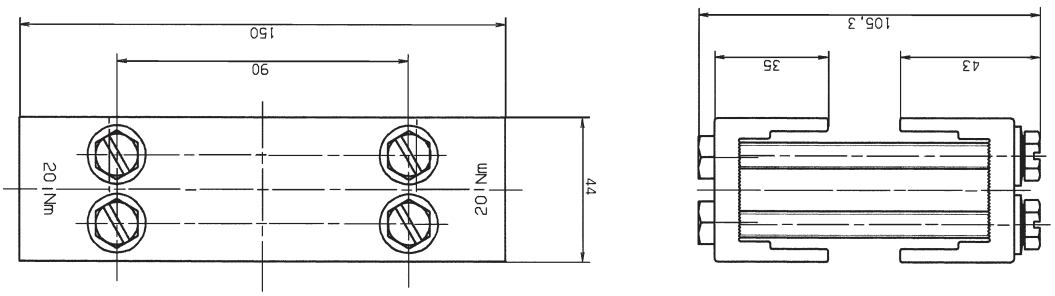

E01275	a	b
E01145	95	40
E01829	150	90

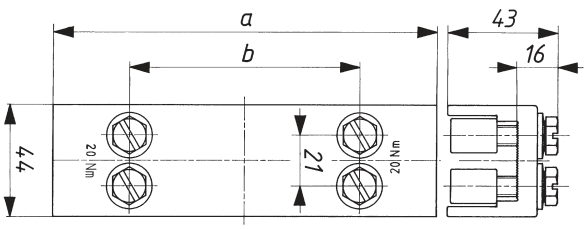

E01905

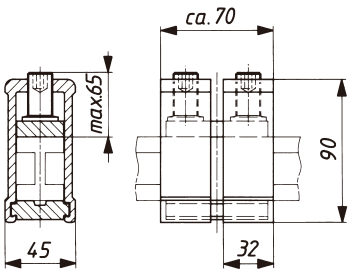

	a	b	c	d	e
E32430	200	45	63	–	93
E32431	200	45	63	95	93
E32432	200	90	63	95	93
E32433	260	45	63	95	93
E32436	200	45	63	95	端子6 mm²
E32439	260	45	63	95	端子6 mm²
E32441	200	54	63	–	93
E32442	200	54	63	95	93
E32443	200	63	63	–	93
E32444	200	72	63	–	93
E32446	200	81	63	95	93
E32449	260	54	63	95	93
E32454	200	54	63	–	115
E32455	200	54	63	95	115
E32456	200	63	103	–	115
E32457	200	72	103	–	115
E32459	200	81	63	95	115
E32461	260	54	63	95	115
E32466	200	54	63	–	端子16 mm²
E32467	200	54	63	95	端子16 mm²
E32469	200	72	63	–	端子16 mm²
E32472	260	54	63	95	端子16 mm²
E32477	200	45	63	95	–
E32478	200	54	63	95	–
E32484	260	45	63	95	–
E32485	260	54	63	95	–

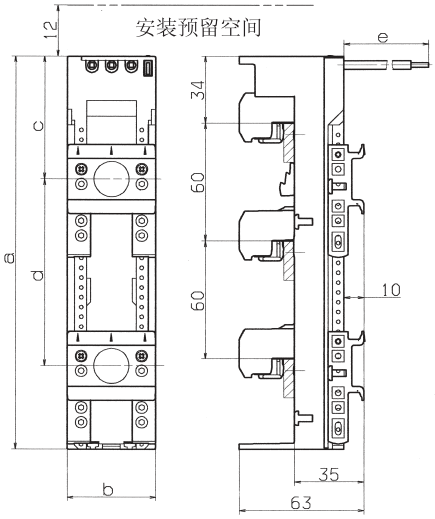

E32214

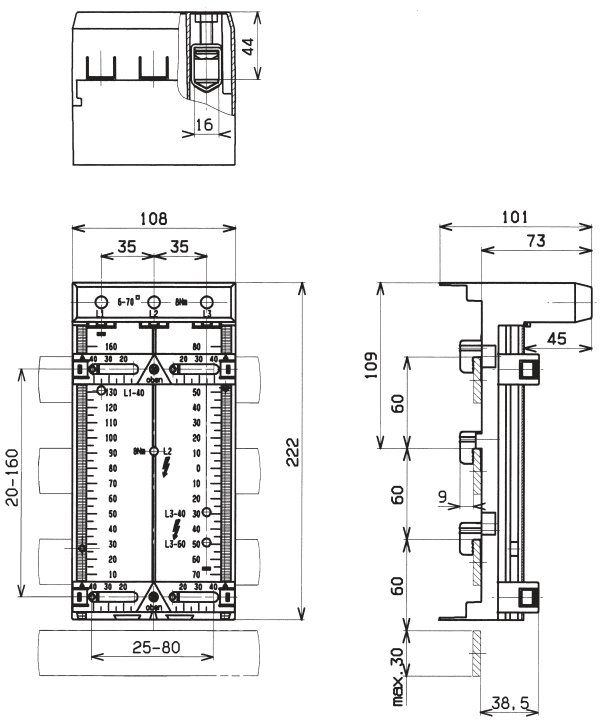

E32215

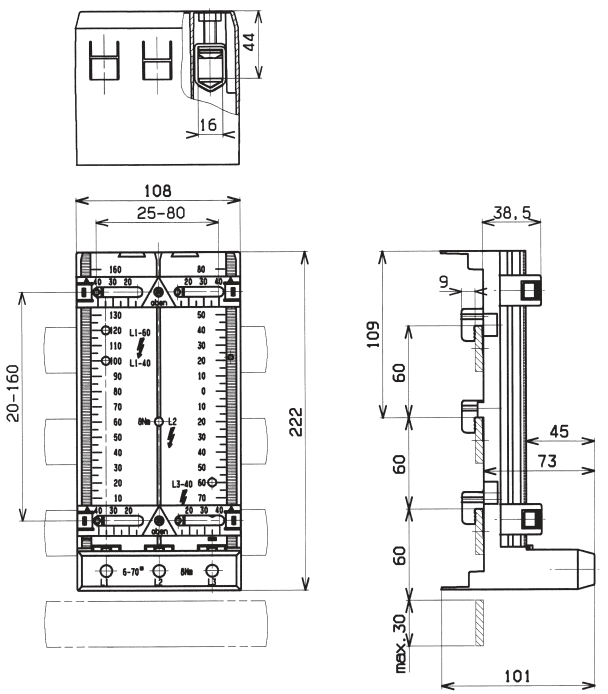

E32168

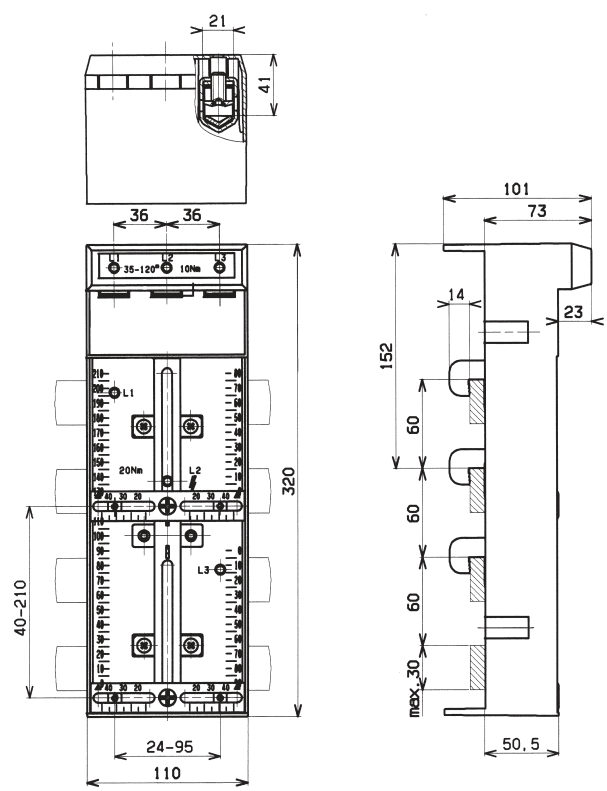

E32216

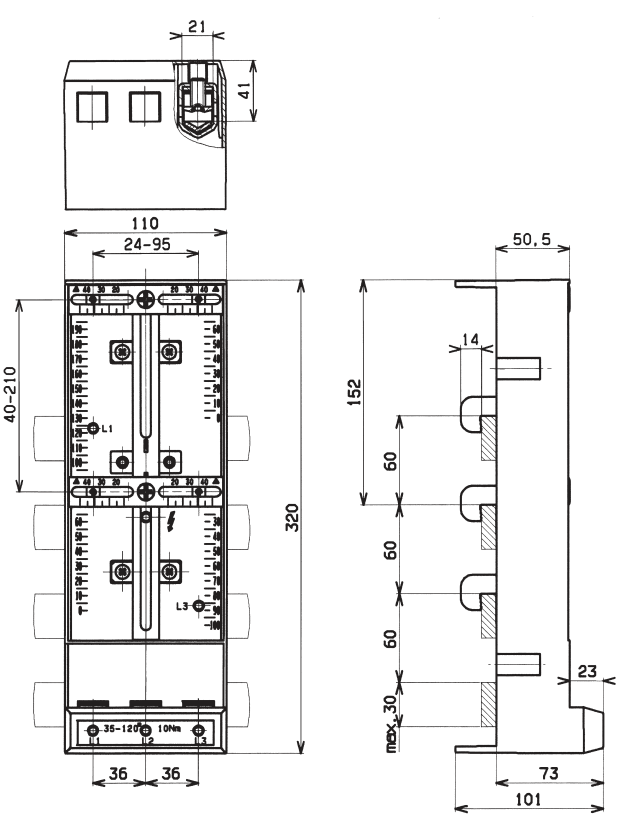

	断路器	A	B	C	D	E_o*	E_u**
E32137	AB 140U-J	190	106	35	–	18	10
E32138	AB 140U-L	270	140	35	–	11	12
E32140	Moeller NZM2-XKR4	190	106	35	–	22	2
E32140	SE NSX250, GE FD 250	190	106	35	–	12	12
E32157	SE NSX630	270	140	35	–	12	12
E32170	Moeller NZM3-XKR13O	270	140	35	280	22	–
E32549	AB 140-CMN	200	90	50	–	11	–
E32570	Moeller NZM1	200	90	38	–	17	–
E32575	ABB T-max1, T-max2, GE FD 160, SE NSX80	200	90	26	–	10–20	–
E32578	Siemens 3VL2, 3VL3, 4极	240	140	35	–	16	–
E32579	Siemens 3VL4, 4极	300	185	35	–	15	–
E32580	Moeller NZM2-XKR4, 4极	240	140	35	–	2	–
E32581	Moeller NZM3-XKR13O, 4极	300	185	35	–	15	–
E32582	SE NSX250, 4极	270	140	35	–	–8	–
E32583	SE NSX630, 4极	300	185	35	–	15	–
E32584	ABB T-max4, 4极	240	140	35	–	7	–
E32585	ABB T-max5, 4极	300	185	35	325	15	–
E32593	ABB Tmax T5	300	140	35	–	–20	50
E32601	ABB Tmax T4	240	105	35	–	–6	11
E32975	Siemens 3VL4	295	140	55	–	6	19
E32976	Siemens 3VL1 UL	190	106	53	–	8	15
E32977	Siemens 3VL2, 3VL3 UL	190	106	53	–	16	7
E32980	Siemens 3VL5	325	184	55	–	–7	–
E32981	Siemens S3	200	72	27	–	20	–

* E_o 上端接线时，中心偏离距离

** E_u 下端接线时，中心偏离距离

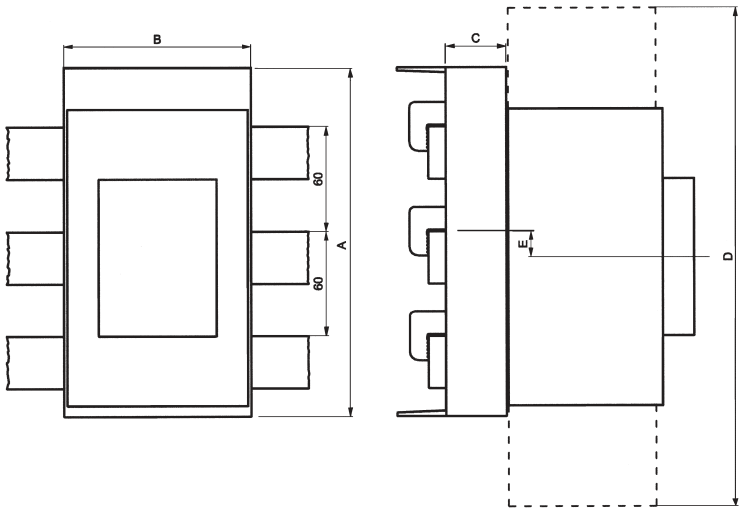

	a	b
E 18	27	50
E 18 *	36	50
E 27	42	70
E 33 (500 V)	57	70
E 33 (690 V)	57	92
*** 1 1/3 宽结构**		

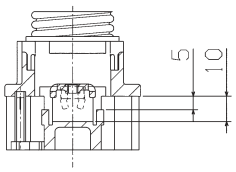

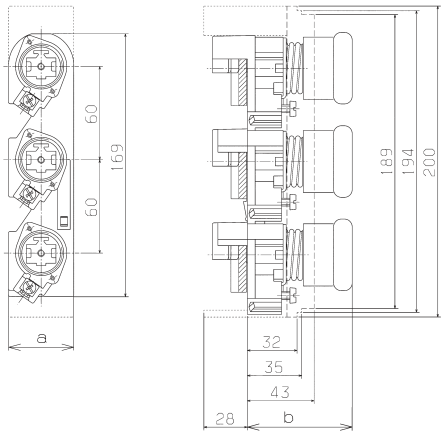

E03654
E03656

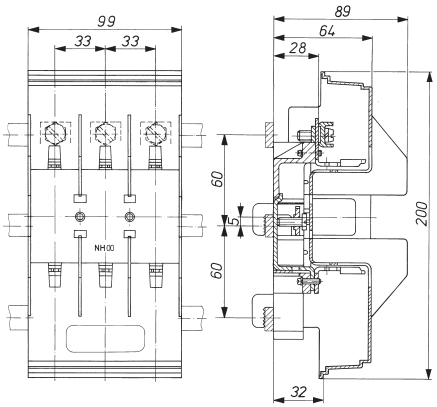

	a	b	c	d	e	x
E03693	206	121	195	104	40	65
E03704	203	110	190	89	41	65

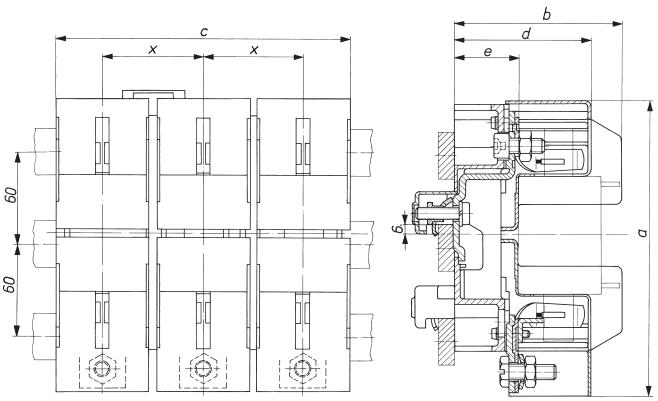

E03199
E03299

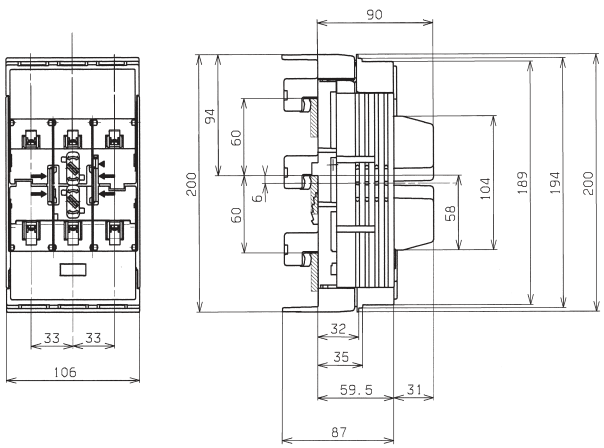

E33216

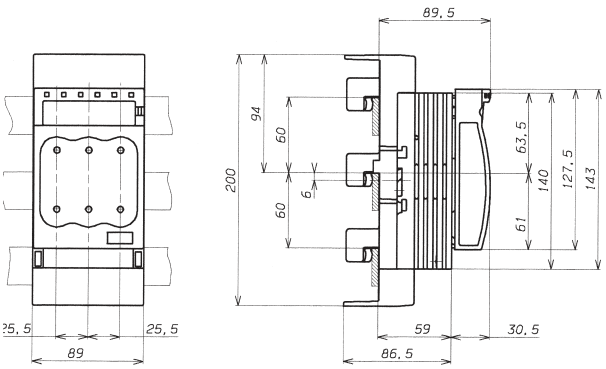

	尺寸	a	b	c	d	e	f	g	h	k	l	m	o	p	q	r	s	x
E33198	00	106	200	97	59.5	87	37	66	155	–	94	200	220.5	32	35	189	194	33
E33398	00	106	200	97	59.5	87	37	66	155	–	94	200	220.5	32	35	189	194	33
E33206	00	106	200	171.5	59.5	87	112	66	155	64	94	200	220.5	32	35	189	194	33
E33324	00	106	200	136.5	59.5	87	77	66	155	36	94	200	220.5	32	35	189	194	33
E33394	00	106	200	136.5	59.5	87	77	66	155	36	94	200	220.5	32	35	189	194	33

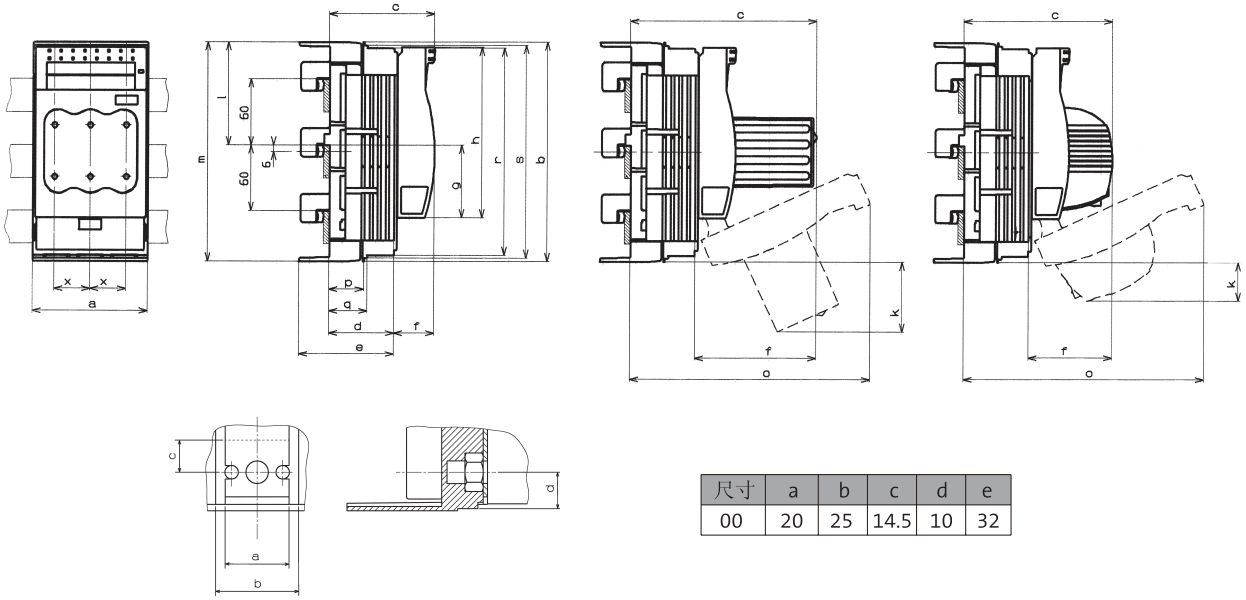

尺寸	a	b	c	d	e
00	20	25	14.5	10	32

	尺寸	a	b	c	d	e	f	g	h	l	m	p	q	r	x
E33601	1	184	243	128.5	83	221	45.5	90	220	101	214.5	104.5	110.5	M10	57
E33602	2	210	288	145	97	268	48	98	249	118	255	128	124.5	M10	65
E33603	3	256	300	159.5	111.5	285	48	104.5	259	121.5	267	136.5	139	M12	81
E33160	1	184	243	203.5	83	221	120.5	90	220	101	214.5	104.5	110.5	M10	57
E33161	2	210	288	220	97	268	123	98	249	118	255	128	124.5	M10	65
E33162	3	256	300	234.5	111.5	285	123	104.5	259	121.5	267	136.5	139	M12	81
E33325	1	184	243	171	83	221	80	90	220	101	214.5	104.5	110.5	M10	57
E33326	2	210	288	187.5	97	268	90.5	98	249	118	255	128	124.5	M10	65
E33327	3	256	300	202	111.5	285	90.5	104.5	259	121.5	267	136.5	139	M12	81

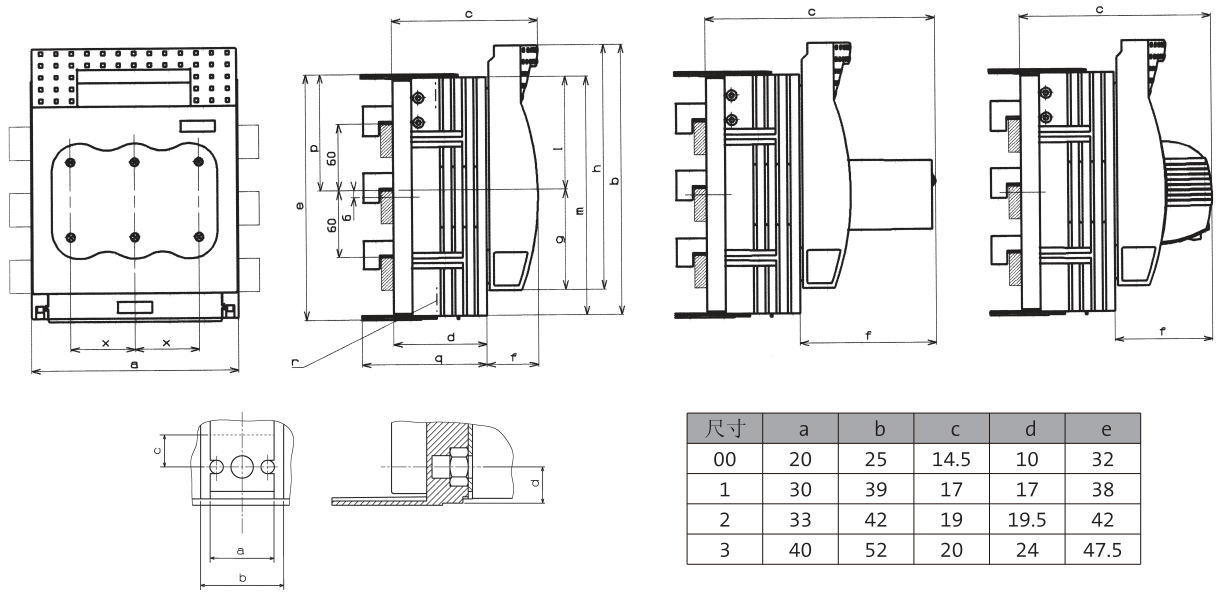

尺寸	a	b	c	d	e
00	20	25	14.5	10	32
1	30	39	17	17	38
2	33	42	19	19.5	42
3	40	52	20	24	47.5

E31105 – E31114
E31130 – E31133
E31233
E31258
E31273 – E31277
E31295 – E31300
E31929 – E31930
E31971
E31973

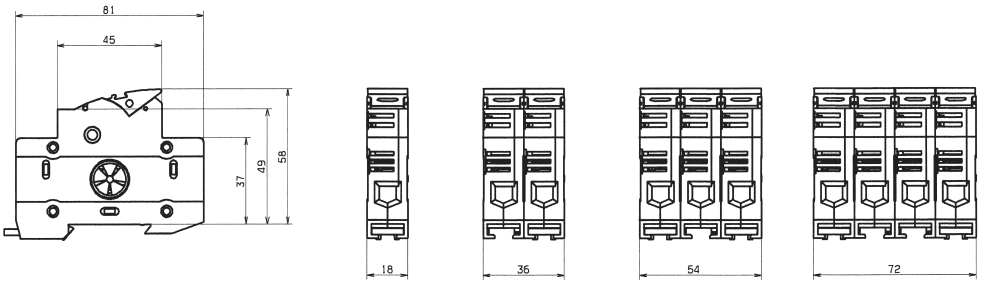

E31115 – E31119
E31135 – E31138
E31168
E31278 – E31280

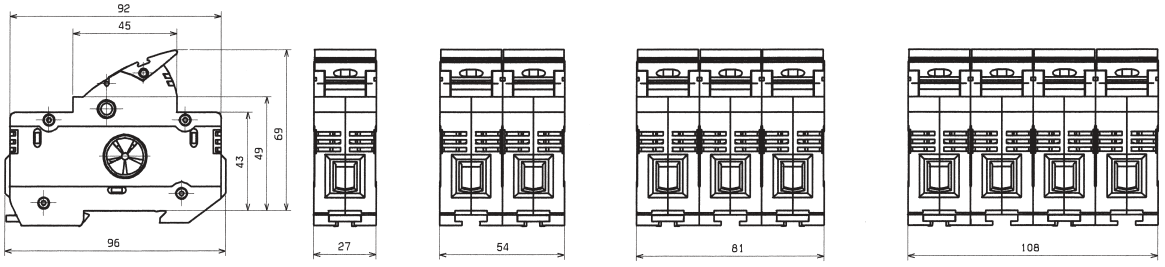

E31120 – E31124
E31140 – E31143
E31171
E31281 – E31283

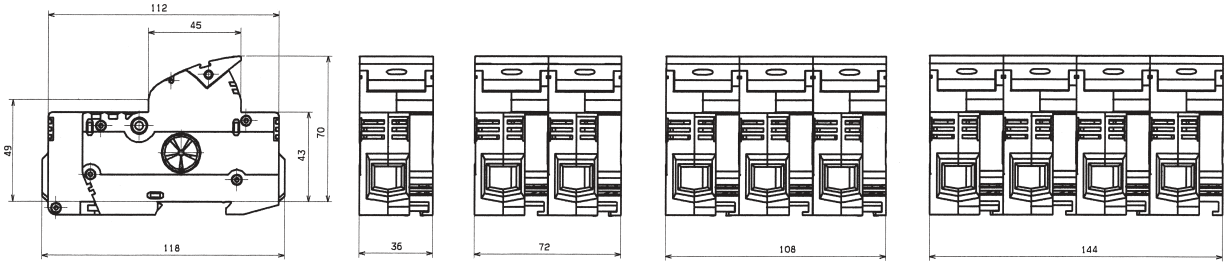

	a	b	c	d
31 940	27			96
31 941			81	96
31 942	36			118
31 943			108	118
31 957		72		118
31 972		54		96

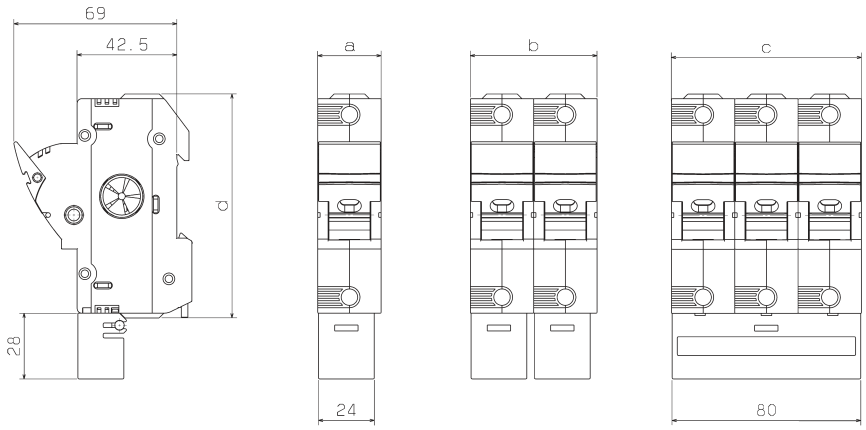

E31284	
E31285	
E31287	
E31932	
E31933	
E31934	

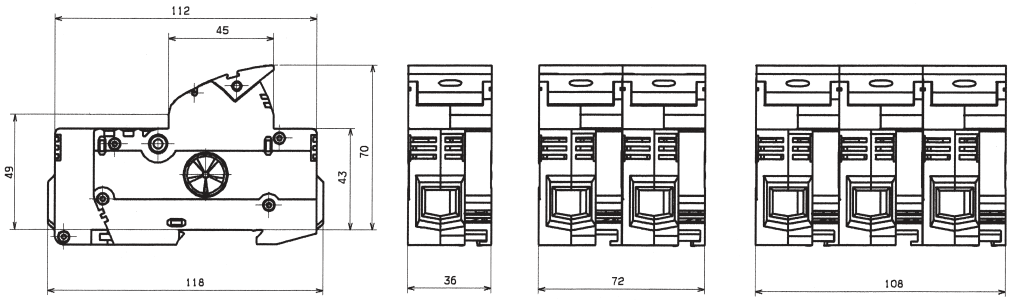

E31920 – E31925	

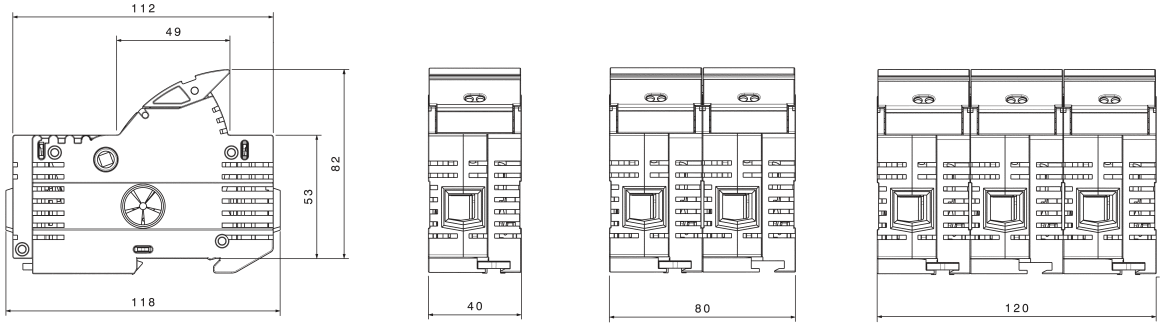

E33217

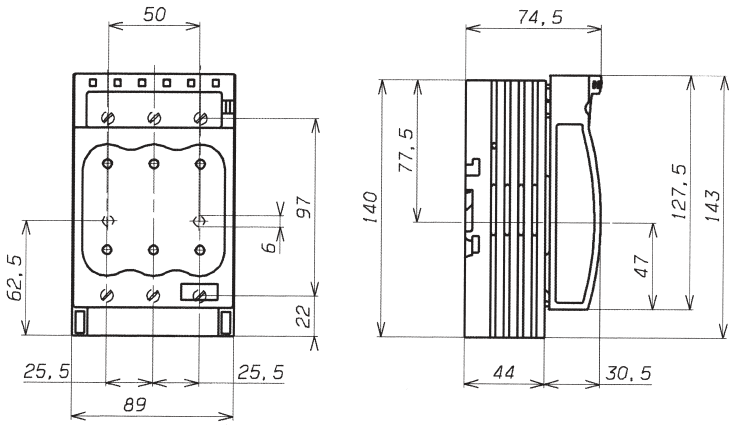

E33156

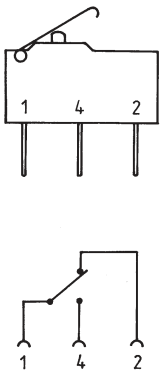

	尺寸	a	b	c	d	f	g	h	k	l	m	o	p	q	r	x
E33199	00	106	200	82.5	45	37	60	155	–	100	181	206	101	17	2xM5	33
E33199	00	106	200	82.5	45	37	60	155	–	100	181	206	115	17	M8	33
E33207	00	106	200	157	45	112	60	155	64	100	181	206	101	17	2xM5	33
E33208	00	106	200	157	45	112	60	155	64	100	181	206	115	17	M8	33
E33328	00	106	200	122	45	77	60	155	35	100	181	206	101	17	2xM5	33
E33329	00	106	200	122	45	77	60	155	35	100	181	206	115	17	M8	33

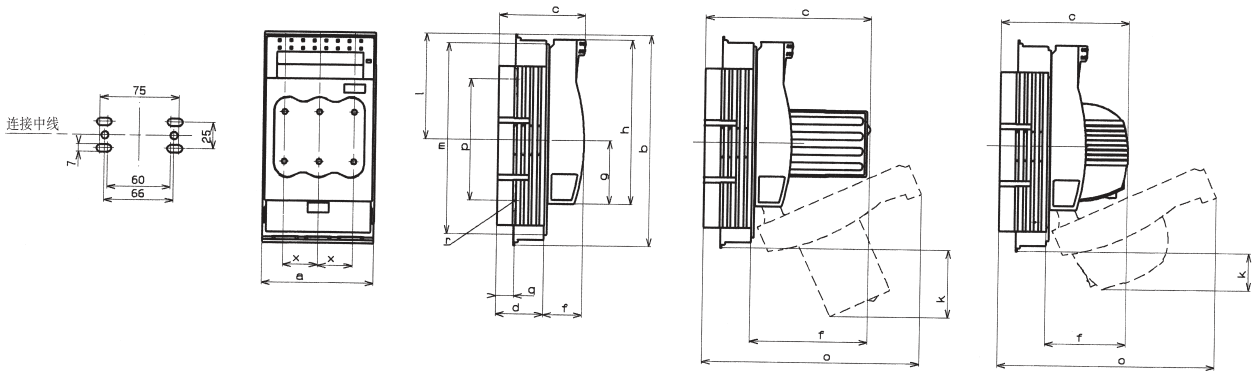

	尺寸	a	b	c	d	e	f	g	h	l	m	p	q	r	x
E33201	1	184	243	111.5	66	220	45.5	84	220	107	214.5	185	21.5	M10	57
E33202	2	210	288	128	80	–	48	92	249	124	255	210	25	M10	65
E33203	3	256	300	142.5	94.5	–	48	98.5	259	127.5	267	210	30	M12	81
E33204	4 a	378	352	233	151	–	75	104	256	192	352	–	39	2xM12	126
E33149	1	184	243	186.5	66	220	120.5	84	220	107	214.5	185	21.5	M10	57
E33150	2	210	288	203	80	–	123	92	249	124	255	210	25	M10	65
E33151	3	256	300	217.5	94.5	–	123	98.5	259	127.5	267	210	30	M12	81
E33330	1	184	243	152	66	220	86	84	220	107	214.5	185	21.5	M10	57
E33331	2	210	288	168.5	80	–	88.5	92	249	124	255	210	25	M10	65
E33332	3	256	300	183	94.5	–	88.5	98.5	259	127.5	267	210	30	M12	81

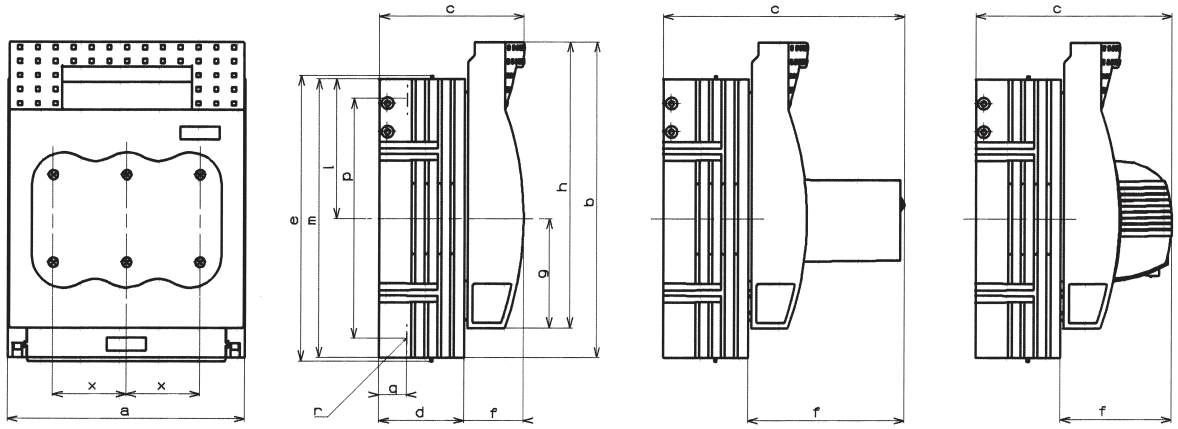

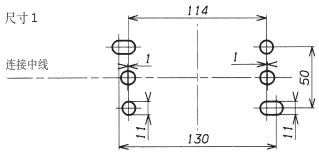

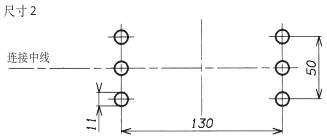

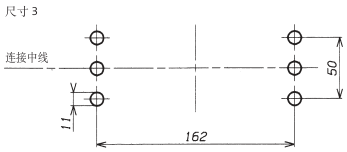

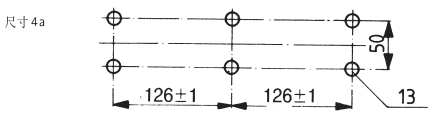

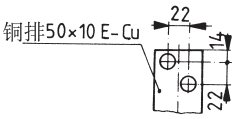

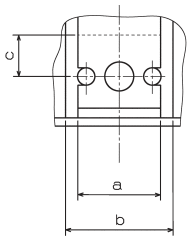

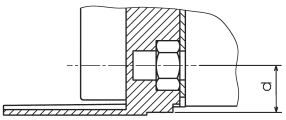

尺寸	a	b	c	d	q
00	20	25	14.5	10	17
1	30	39	17	17	21
2	33	42	19	19.5	25
3	40	52	20	24	30

NH-熔断器式隔离开关带电机熔丝监测器电路图

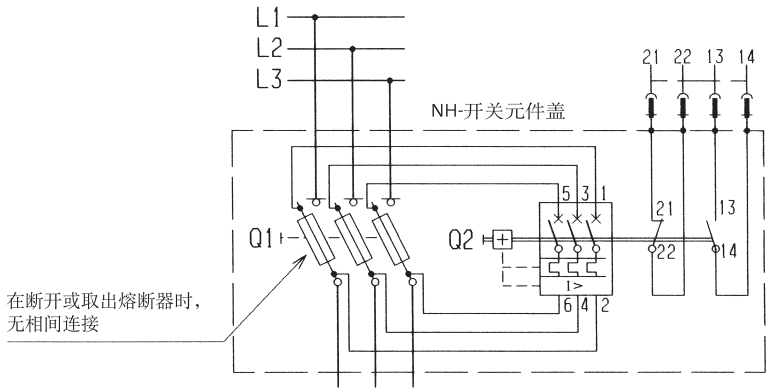

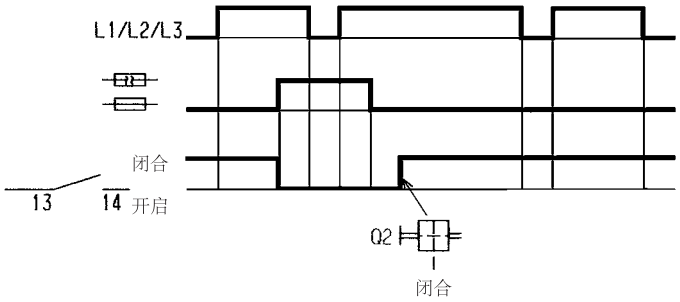

隔离开关熔断器组带电子熔丝监测器电路图

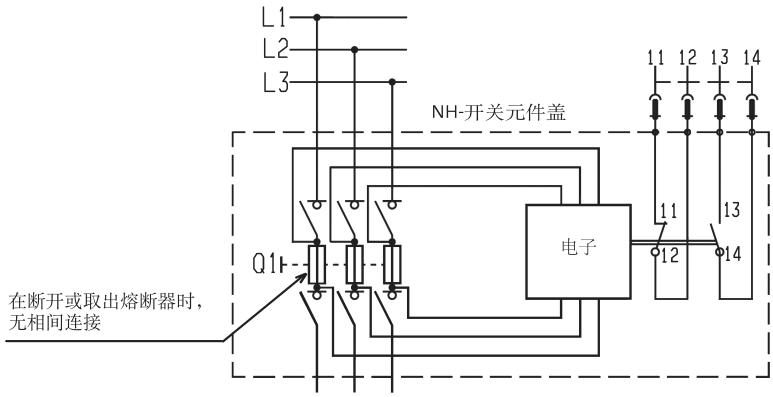

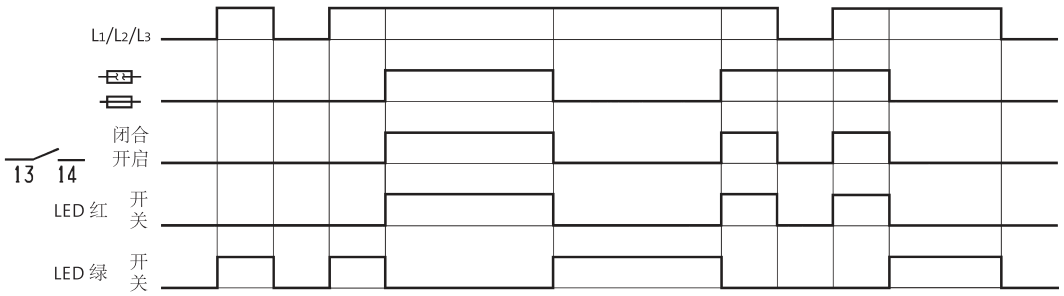

封闭母线系统可以有效节省成本，并可以提供以下优点：一步动作同时完成机械固定和电气接触；不需要输入接线，母线接线端使用率降到最低，母线空间利用率提高一倍。母线接线板可以完全保证手指的安全，因为它上面盖着适配器和开关装置支架，因此确保了极高的操作安全性。

埃尔森（北京）电气有限公司

办公地址：北京经济技术开发区荣京丽都A座1110室

工厂地址：北京市通州区潞城镇宝佳路1号

销售热线：010-67897221

邮　　箱：elsontech@163.com

网　　址：www.elsontech.com